MERCEDES-BENZ

SPRINTER

GUIDE
D'AMÉNAGEMENT

RANGER™ DESIGN

Accroître l'efficacité des techniciens mobiles en offrant des solutions de rangement organisé

Chez Ranger Design, nous croyons que plus est possible.

Nous croyons que les véhicules de travail et les techniciens qui les conduisent peuvent devenir plus organisés, plus efficaces, plus productifs et plus profitables. Chez Ranger Design, nous nous engageons à vous offrir les produits et services qui donnent ces possibilités.

Plus signifie vous aider à choisir la fourgonnette appropriée à vos besoins, ainsi qu'à vous fournir le soutien technique et l'expertise-conseil pour créer un espace de travail efficace dans votre véhicule.

Plus veut aussi dire meubler votre nouvelle fourgonnette afin de l'envoyer sur la route plus rapidement et vous permettre de rentabiliser votre achat.

Nous sommes déterminés à vous offrir plus, car nous croyons que plus est possible.

RANGER™ DESIGN

PLUS EST POSSIBLE

TABLE DES MATIÈRES

CHOISIR UNE GAMME DE PRODUITS . . . . . P. **4**
PLANIFIER L'AMÉNAGEMENT DE VOTRE VÉHICULE . . . . . P. **6**
POUR COMMENCER . . . . . P. **8**
PLANCHERS. . . . . P. **10**
CLOISONS . . . . . P. **12**
ENSEMBLES . . . . . P. **18**
ÉTAGÈRES . . . . . P. **36**
TIROIRS . . . . . P. **50**
ACCESSOIRES . . . . . P. **60**
SUPPORTS D'ÉCHELLES . . . . . P. **66**
COMMENT ACHETER . . . . . P. **72**
INDEX . . . . . P. **74**

Choisir une gamme de produits qui réponde à vos besoins

Les produits Ranger Fleetline et Proline assurent le meilleur équipement aux flottes de toute taille en fonction du commerce, du budget et des objectifs d'économie de carburant.

Ranger Design Fleetline présenté

Ranger Design Proline présenté

	MATÉRIAU	AVANTAGES	PRODUITS	GARANTIE
POURQUOI RANGER FLEETLINE ? Vous cherchez mieux en terme de prix et de qualité que d'autres produits en acier sur le marché.	Acier	Robuste Économique Silencieux	Étagères, cloisons, tiroirs, accessoires	3 ans*
POURQUOI RANGER PROLINE ? Vous cherchez les produits les plus robustes et les plus silencieux sur le marché. Vous visez la légèreté sans sacrifier la qualité.	**Aluminium**	**Plus robuste Léger Silencieux**	**Étagères, cloisons, tiroirs, accessoires, supports d'échelles**	**10 ans***

* L'équipement pour fourgonnettes Ranger Design inc. est garanti contre tout défaut de matériel et de fabrication dans des conditions normales d'utilisation et d'entretien pour la durée indiquée, à partir de la date d'achat originale, lorsqu'installé selon les instructions de Ranger Design dans le véhicule initial. Veuillez communiquer avec notre service à la clientèle pour des précisions sur la garantie. Courriel : cs@rangerdesign.com

Dans ce catalogue, les produits **FLEETLINE** sont représentés en jaune et les produits **PROLINE** en noir.

1-800-565-5321
7 h – 20 h HNE

Service à la clientèle de classe mondiale

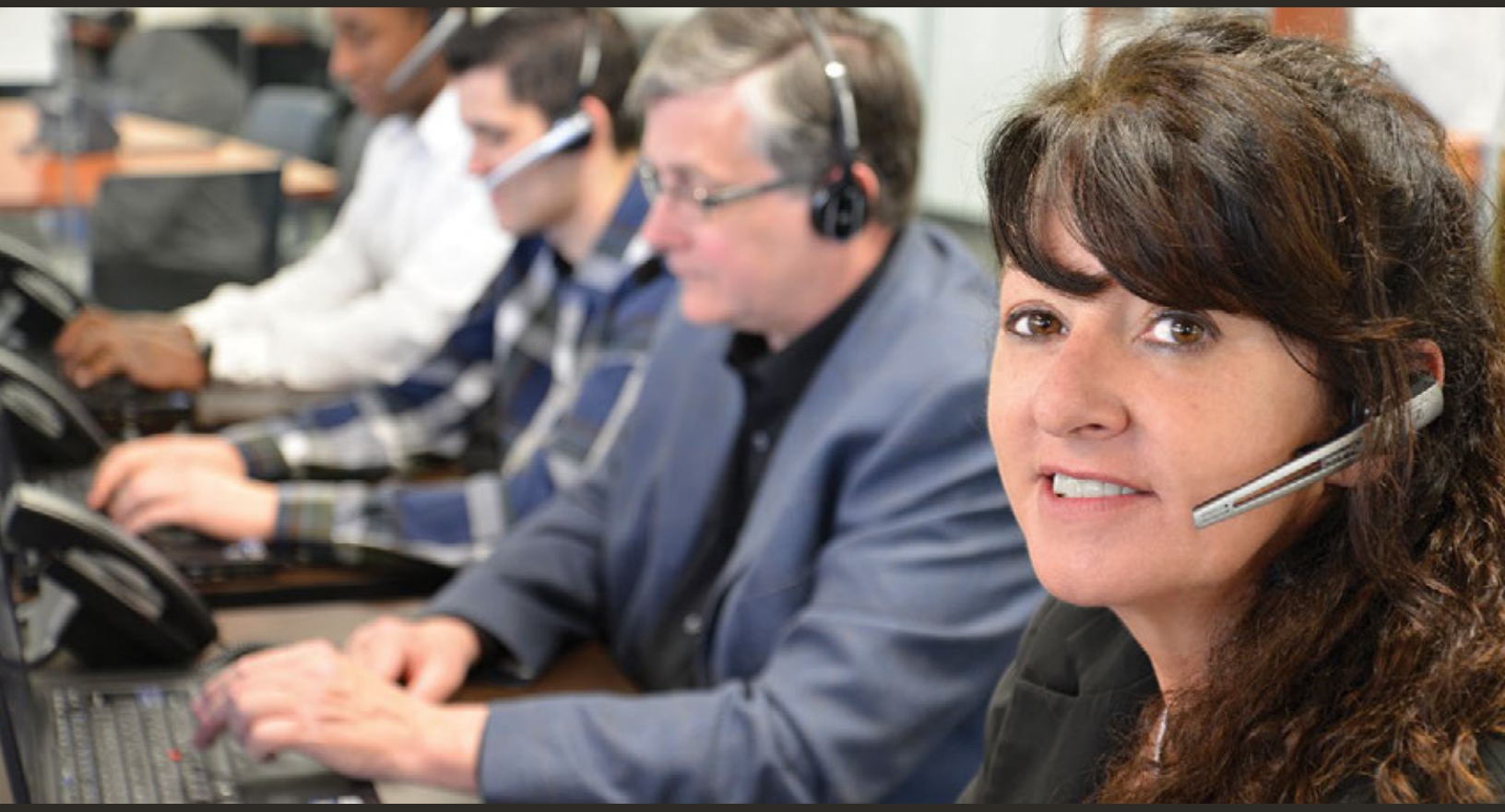

Du vrai monde, prêt à vous répondre en deux sonneries ou moins*

Nous offrons un service efficace et personnalisé pour toute question de :

- Prix / soumission
- Installation d'un produit
- Suivi de commande
- Consultation
- Suivi d'expédition
- Disponibilité d'un nouveau produit
- Caractéristiques d'un produit
- Réclamations sous garantie
- Retours / réapprovisionnement
- Caractéristiques d'un véhicule

* Rejoignez notre service à la clientèle en deux sonneries ou moins. Oui, de l'un de nos bureaux en Amérique du Nord, quelqu'un est disponible pour répondre à vos questions de vive voix. Pas de standardiste robotisé. Pas d'interminable série d'options automatisées ni de téléphoniste outremer. Appelez-nous, vous verrez la différence.

PLANIFIER L'AMÉNAGEMENT DE VOTRE VÉHICULE

HAUTEUR DU PLANCHER AU TOIT

Pour déterminer la hauteur maximale des étagères que le véhicule peut contenir.

PROFONDEUR DE LA CLOISON

Ceci indique l'espace occupé par notre cloison pour ce véhicule. Veuillez noter que ces mesures sont prises avec la cloison au plus grand empiètement. Certaines cloisons laisseront plus d'espace. Ces mesures ne sont pas nécessairement au niveau du plancher.

OUVERTURE DE LA PORTE

Illustre où les étagères seraient posées par rapport à l'ouverture de la porte. Utiliser ces mesures pour déterminer l'espace disponible pour les modules à tiroirs.

DIMENSIONS EN ROUGE

Ces dimensions en rouge varient selon l'empattement du véhicule. Utiliser celles correspondant à l'empattement de votre fourgon.

ESPACE AU PLANCHER

Il s'agit de la surface mesurée au plancher, mais les courbes du véhicule peuvent faire en sorte qu'elle soit différente à la hauteur du toit. Veuillez vérifier les dimensions réelles de votre fourgonnette au niveau du toit.

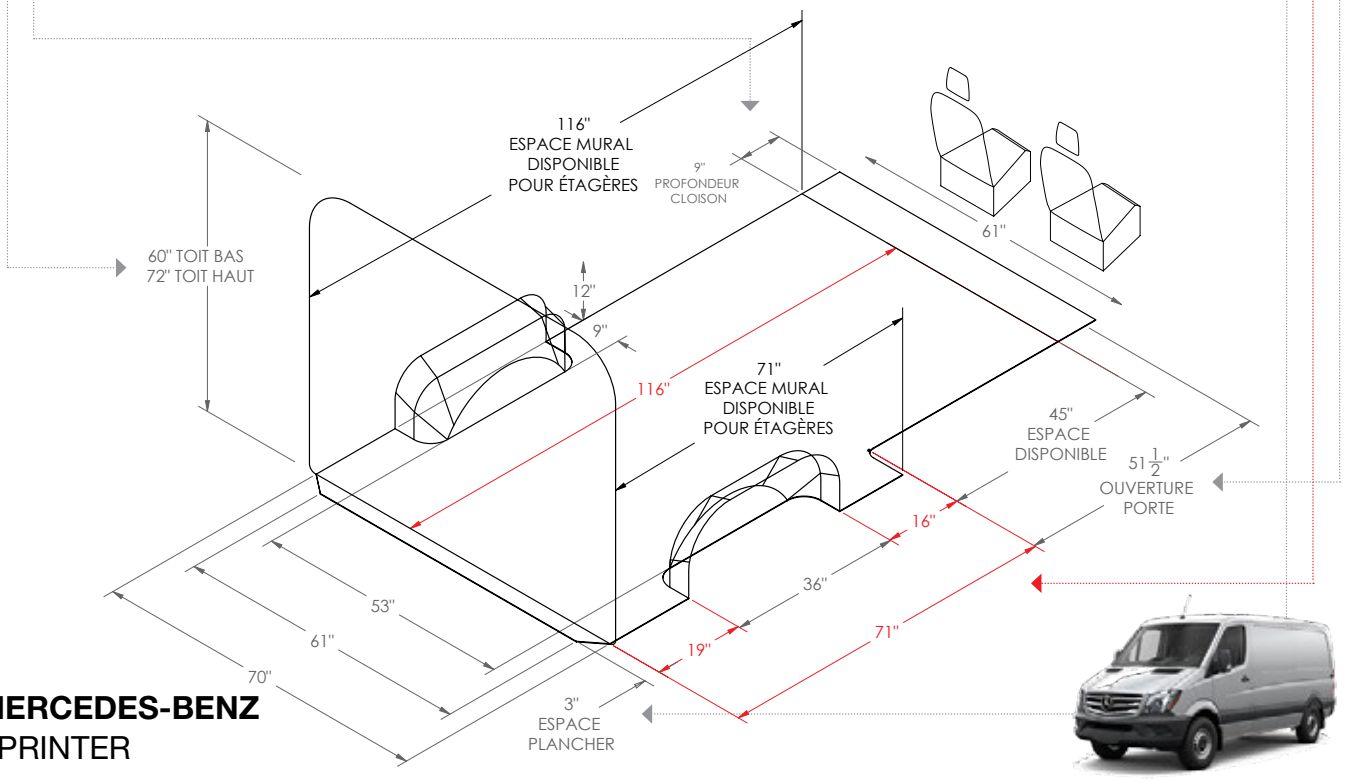

MERCEDES-BENZ
SPRINTER

Empattement régulier de 144"

PLANIFIER L'AMÉNAGEMENT DE VOTRE VÉHICULE

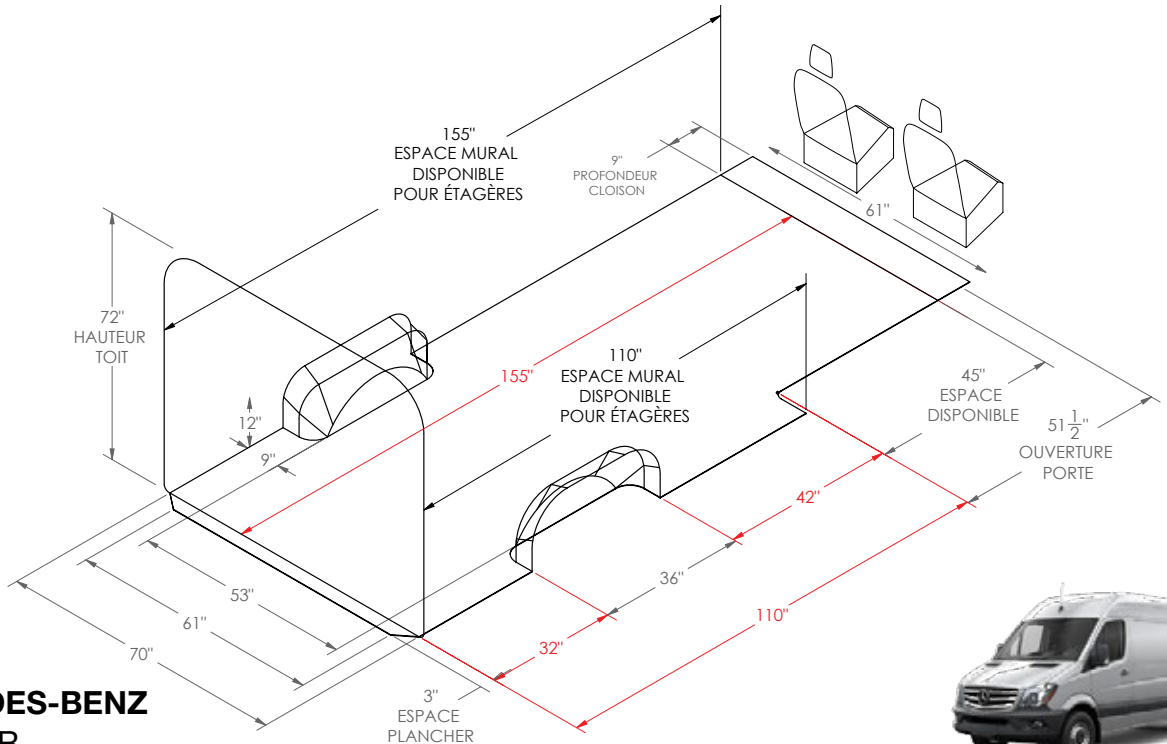

MERCEDES-BENZ
SPRINTER

Empattement long de 170”

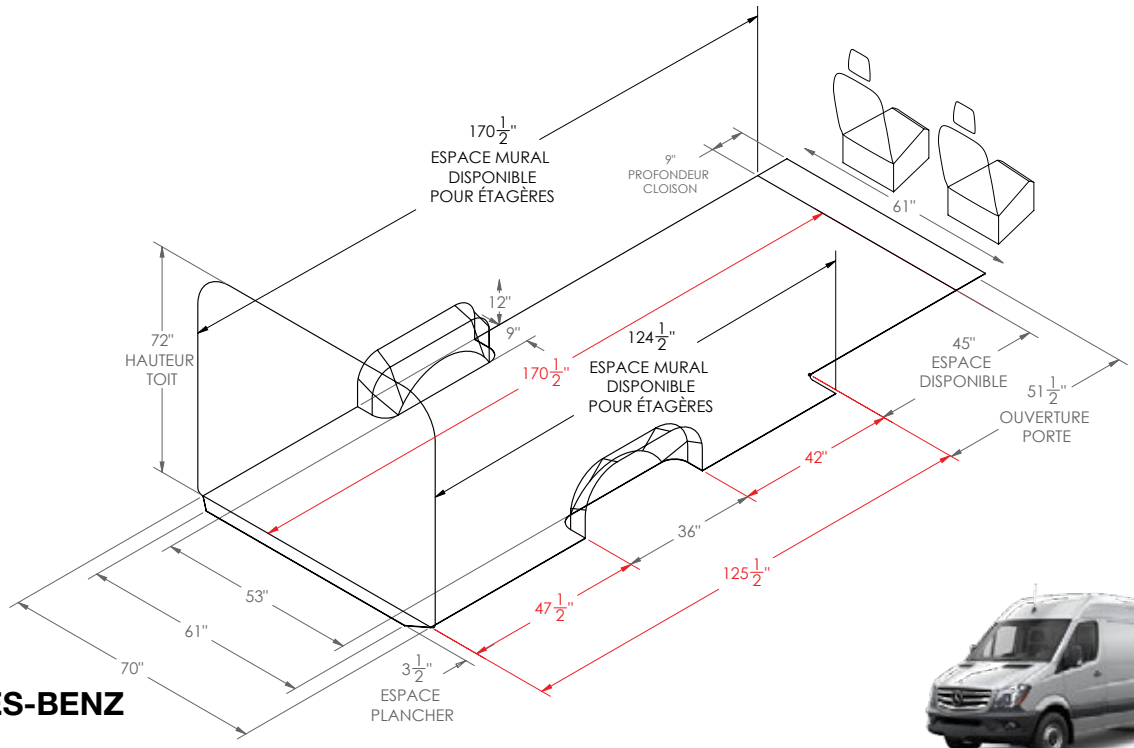

MERCEDES-BENZ
SPRINTER

Empattement allongé de 170”

Veuillez prendre un moment pour noter ces étapes simples

Planifier vos zones de chargement

Vous prévoyez utiliser votre véhicule... ❑ 1 an ❑ 2–5 ans ❑ 10 ans ou plus (voir page 4)

Est-ce que la charge utile sera un problème ? ❑ Oui ❑ Non Pourquoi ? _____

Dans quel type de commerce êtes-vous ? _____

Quelle sorte de cloison vous faut-il ? (zone F)

Devez-vous voir votre cargaison ou voir par les portes latérales ? ❑ Oui ❑ Non

Devez-vous passer de la cabine à la zone de cargaison par la cloison ? ❑ Oui ❑ Non

Quels équipements/produits devrez-vous ranger ? Placer les objets les plus sollicités aux endroits les plus accessibles.	**À quelle fréquence d'utilisation ?** Quotidienne	Hebdomadaire	Mensuelle	**Zone** A-B-C-D-E
_____	❑	❑	❑	_____
_____	❑	❑	❑	_____
_____	❑	❑	❑	_____
_____	❑	❑	❑	_____
_____	❑	❑	❑	_____

Transporterez-vous des objets plus grands ? ❑ Oui ❑ Non

Quels outils devrez-vous transporter ? Placer les outils lourds plus près des portes d'accès.	**À quelle fréquence d'utilisation ?** Quotidienne	Hebdomadaire	Mensuelle	**Zone** A-B-C-D-E
_____	❑	❑	❑	_____
_____	❑	❑	❑	_____
_____	❑	❑	❑	_____
_____	❑	❑	❑	_____
_____	❑	❑	❑	_____
_____	❑	❑	❑	_____

Quel(s) type(s) d'échelle(s) transporterez-vous ? Escabeau Taille _____ Échelle à coulisse Taille _____

Zones de cargaison

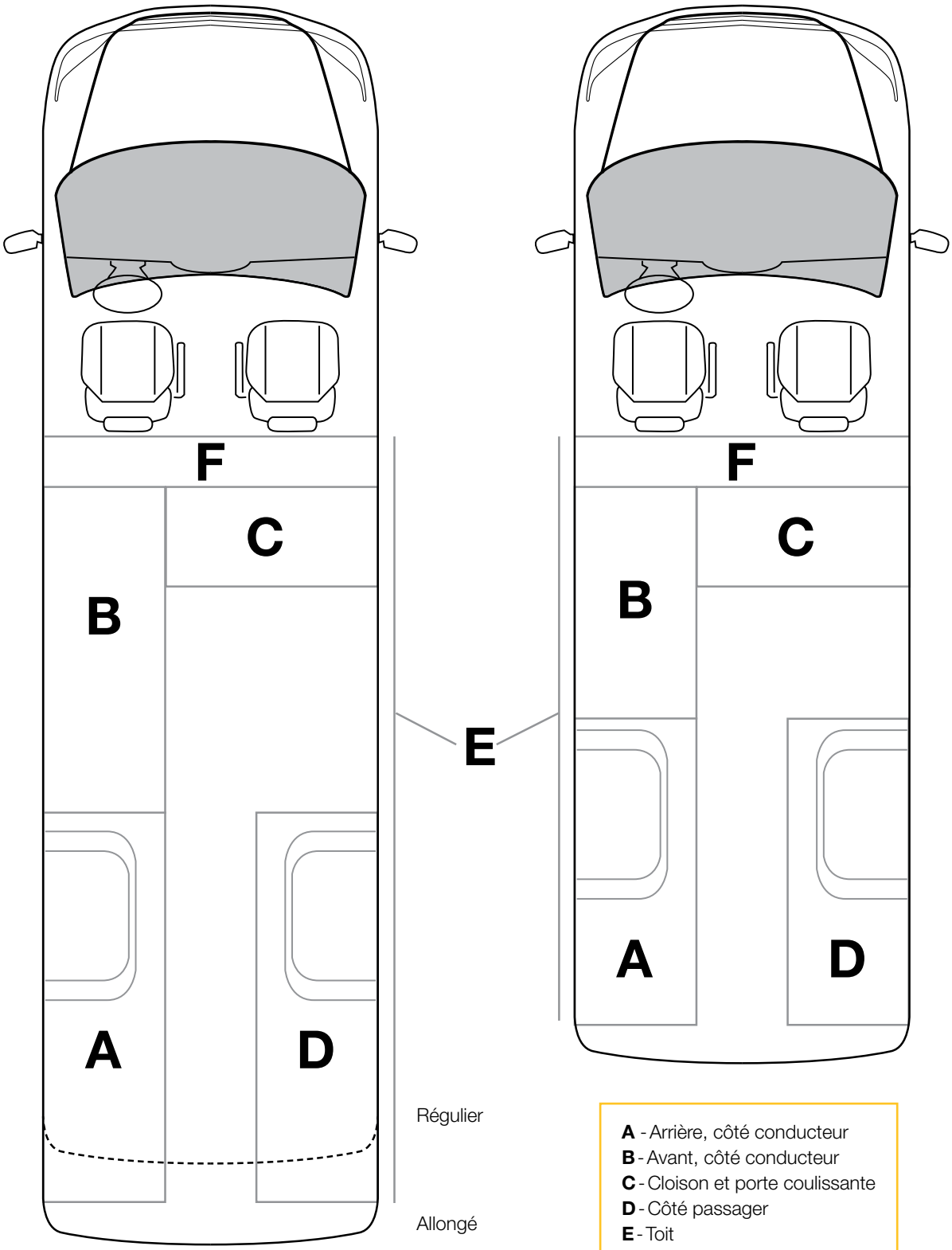

A - Arrière, côté conducteur
B - Avant, côté conducteur
C - Cloison et porte coulissante
D - Côté passager
E - Toit
F - Cloison

PLANCHERS SUR MESURE

C’est plus qu’un plancher!

Ranger Design vous offre un plancher unique et innovateur intégrant les rails de montage en aluminium qui s’ajustent parfaitement au plancher de la fourgonnette, facilitant ainsi l’installation d’une panoplie d’étagères, d’équipements et d’accessoires Ranger Design.

Les planchers résistants aux perforations et aux chocs préservent l’intérieur de la fourgonnette. Ces planchers procurent une surface sécuritaire aux techniciens et diminuent le risque de déplacement des charges.

Chaque plancher est spécifique aux véhicules et fabriqué pour s’adapter parfaitement au plancher de la fourgonnette. Quoique les rails de montage et les seuils soient inclus dans votre ensemble, il ne vous en coûte pas plus cher qu’un plancher régulier.

Facile à installer, nécessitant qu’une seule personne pour la manipulation et l’installation ! Aucune expansion due à la chaleur, aucune déformation ou aucun gauchissement !

RANGER™ DESIGN

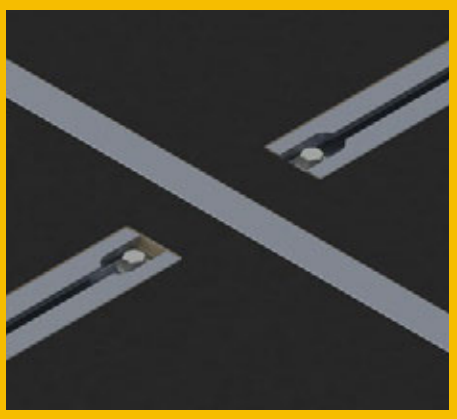

EFFICACITÉ
Les rails de montage incorporés pour faciliter l’installation de presque tous les produits Ranger Design.

PROTECTION
Le plancher préserve votre fourgonnette et prévient des dommages au plancher du véhicule.

SÉCURITÉ
Ces planchers procurent une surface sécuritaire aux techniciens et diminuent le risque de déplacement des charges.

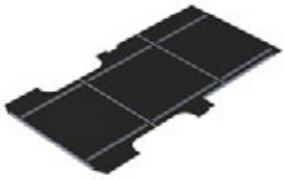

6540-DR

Plancher Mercedes Sprinter

144"
86 lb
1 h
Oui

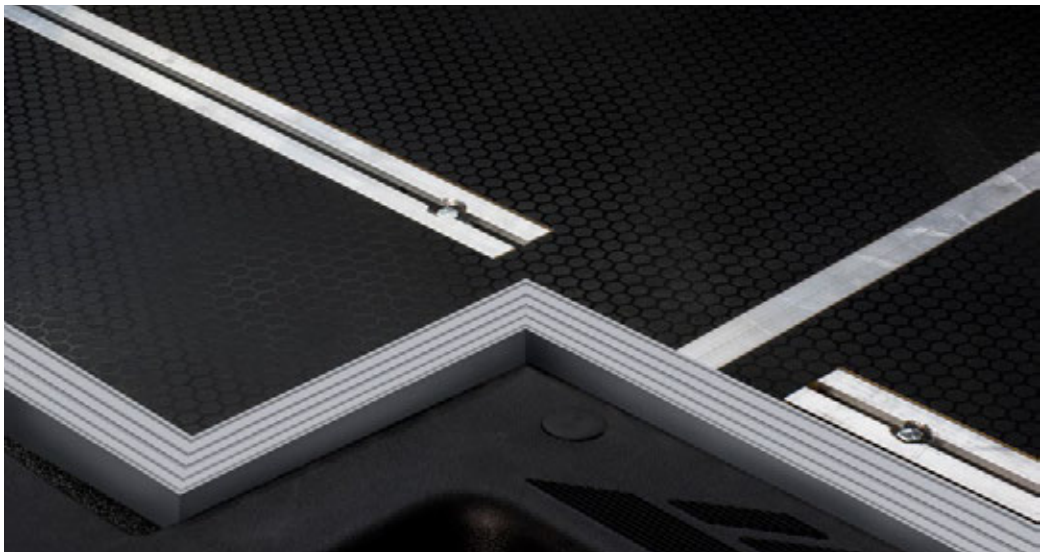

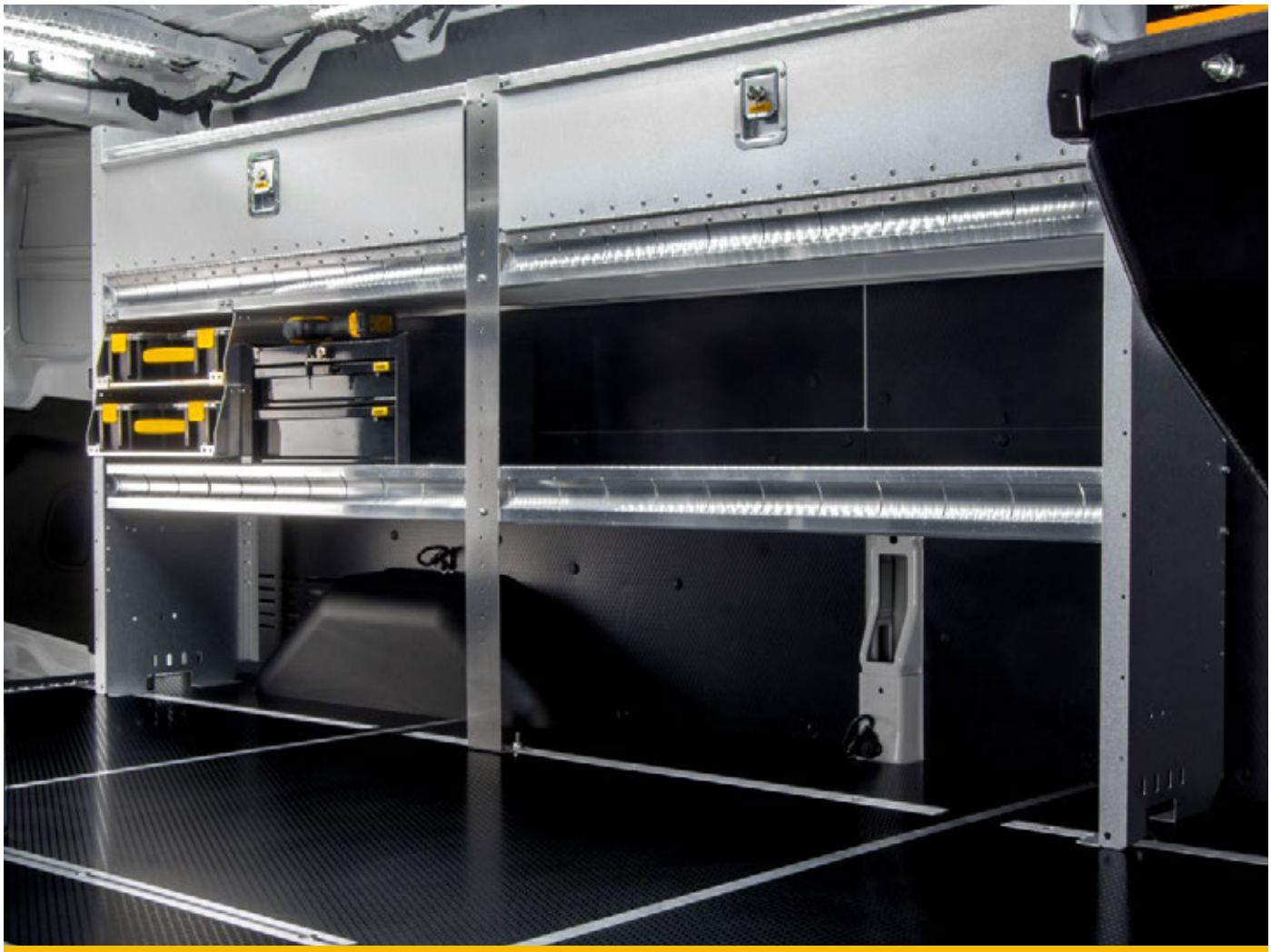

Les planchers résistants aux perforations et aux chocs préservent l'intérieur de la fourgonnette

CLOISONS DE SÉCURITÉ

Les cloisons de sécurité soumises aux essais de choc protègent l'essentiel : vous

SÉCURITAIRES
Conçues pour une résistance maximale aux impacts. Soumises aux essais de chocs.

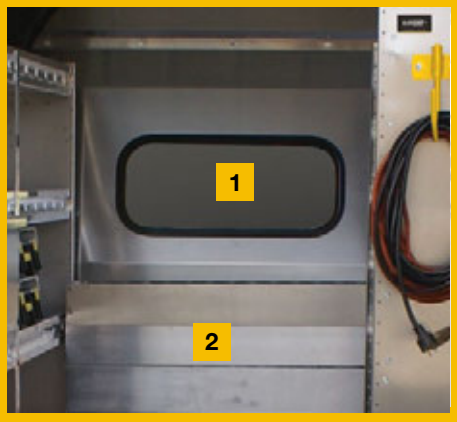

EFFICACES
1. Profilées pour ne pas nuire au déplacement du siège ni au confort du conducteur. **2.** Profilées pour tirer profit de l'espace de cargaison au plancher.

SILENCIEUSES
L'épaisseur du matériel annule les vibrations.

CLOISONS DE SÉCURITÉ

CLOISON DROITE AVEC ET SANS ACCÈS. . . . . P. **14**

CLOISON DROITE AVEC PORTE BATTANTE . . . . . P. **14**

CLOISON DROITE AVEC PORTE COULISSANTE À FENÊTRE DE VERRE TREMPÉ . . . . . P. **16**

CLOISON DROITE D'UN SEUL CÔTÉ. . . . . P. **16**

CLOISON DE SÉCURITÉ PROFILÉE . . . . . P. **15**

CLOISON DE SÉCURITÉ PROFILÉE À FENÊTRE EN VERRE TREMPÉ . . . . . P. **15**

Les cloisons de sécurité Ranger Design procurent une barrière protectrice entre les occupants du véhicule et la cargaison.

Fabriquées à partir d'aluminium et d'acier de fort gabarit, elles offrent une résistance maximale aux chocs et respectent les normes de sécurité fixées uniquement par les produits Ranger Design.

Les cloisons Ranger Design procurent aussi un environnement plus confortable pour le conducteur, lui donnant plus d'espace dans son habitacle, et sans vibration sur la route.

RANGER™ DESIGN

CLOISONS DE SÉCURITÉ

C20-DL

Cloison droite sans accès
avec fenêtre perforée

Acier
Toit bas
80 lb
1 h
Oui

C20-DH

Cloison droite sans accès
avec fenêtre perforée

Acier
Toit haut
89 lb
1 h
Oui

C24-DL

Cloison droite avec accès

Acier
Toit bas
61 lb
1 h
Non

C24-DH

Cloison droite avec accès

Acier
Toit haut
66 lb
1 h
Non

C30-DL

Cloison droite à fenêtre
perforée et porte battante

Acier
Toit bas
83 lb
1 h
Non

C30-DH

Cloison droite à fenêtre
perforée et porte battante

Acier
Toit haut
92 lb
1 h
Non

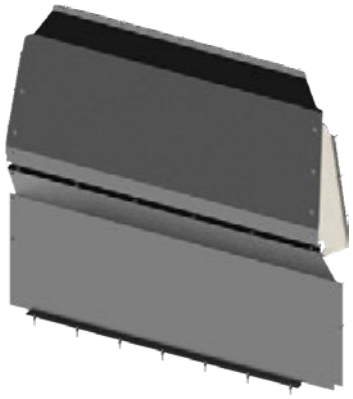

3010-DL

Cloison de sécurité profilée

Aluminium
Toit bas
57 lb
1,2 h
Non

3010-DH

Cloison de sécurité profilée

Aluminium
Toit haut
59 lb
1,2 h
Oui

3015-DH

Cloison médiane droite

Aluminium
Toit haut
59 lb
1,2 h
Non

3020-DL

Cloison profilée à fenêtre de verre trempé

Aluminium
Toit bas
64 lb
1,2 h
Non

3020-DH

Cloison profilée à fenêtre de verre trempé

Aluminium
Toit haut
66 lb
1,2 h
Non

CLOISONS DE SÉCURITÉ PROFILÉES

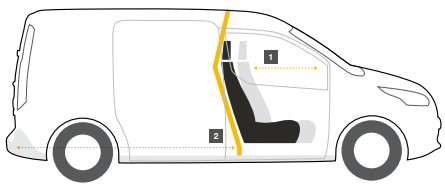

1. Profilées pour assurer la mobilité du siège ni au confort du conducteur.
2. Profilées pour tirer profit de l'espace de cargaison au plancher.

RECUL DU MONTANT B

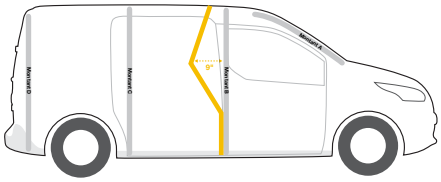

LÉGENDE Hauteur du toit · Poids · Durée d'installation · Quickship

CLOISONS DE SÉCURITÉ

3025-DH

Cloison médiane droite à fenêtre de verre trempé

Aluminium
Toit haut
66 lb
1,2 h
Non

3060-DL

Cloison droite d'un seul côté

Aluminium
Toit bas
20 lb
0,7 h
Non

3060-DH

Cloison droite d'un seul côté

Aluminium
Toit haut
20 lb
0,7 h
Non

3064-DH

Cloison droite avec accès

Aluminium
Toit haut
42 lb
1 h
Non

3068-DL

Cloison droite avec porte coulissante à fenêtre de verre trempé

Aluminium
Toit bas
84 lb
1,5 h
Oui

3068-DH

Cloison droite avec porte coulissante à fenêtre de verre trempé

Aluminium
Toit haut
98 lb
1,5 h
Oui

3068-DH Cloison droite avec porte coulissante à fenêtre de verre trempé.

ENSEMBLES POUR MÉTIERS SPÉCIALISÉS

Ensembles conçus pour un éventail de métiers spécialisés.

CHOIX
Différents ensembles Fleetline et Proline sont disponibles pour chaque véhicule.

SPÉCIFIQUES AUX MÉTIERS SPÉCIALISÉS
Les ensembles sont créés avec les métiers spécialisés en tête. Optimisés pour une productivité maximale.

AGENCEMENT PARFAIT
Conception qui maximise l'espace. La disposition prévoit que tous les outils soient à portée de la main.

ENSEMBLES POUR MÉTIERS SPÉCIALISÉS

CVAC . . . . . P. **24**

ÉLECTRICIEN/TÉLÉCOM . . . . . P. **22**

ENTREPRENEUR . . . . . P. **20**

LIVRAISON . . . . . P. **32**

PLOMBERIE . . . . . P. **34**

SERVICE . . . . . P. **26**

Obtenez plus de votre véhicule commercial: les ensembles Ranger Design sont conçus avec votre métier spécialisé en tête. Notre but est que vos outils les plus sollicités soient à la portée de votre main.

Vous voyez une amélioration à apporter à nos ensembles ? Nous sommes à votre écoute! Communiquez avec notre équipe du service à la clientèle au **1-800-565-5321**.

RANGER™ DESIGN

ENSEMBLES ENTREPRENEUR

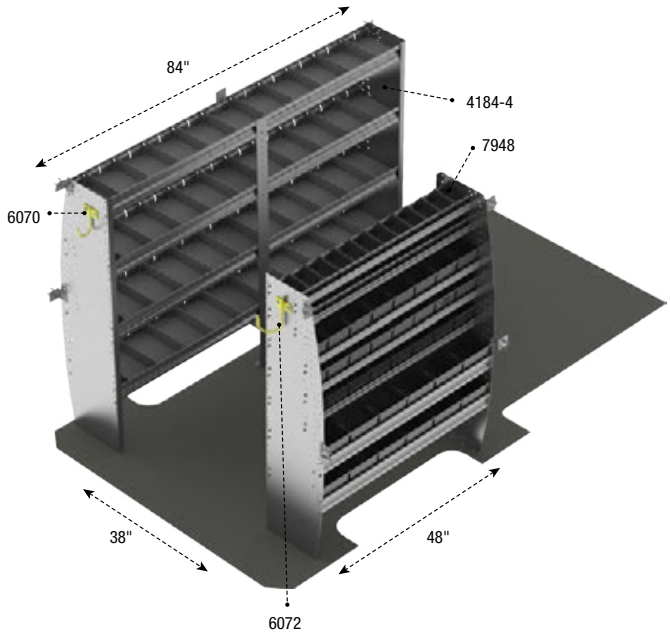

G210

Ensemble entrepreneur

Aluminium

144"	Toit bas/haut	212 lb
3,2 h	Oui	

Qté	# Pièce	Description
1	**4184-4**	Étagère profilée
1	**6070**	Crochet fixe
1	**6072**	Crochet pivotant
1	**7948**	Étagère profilée à bacs

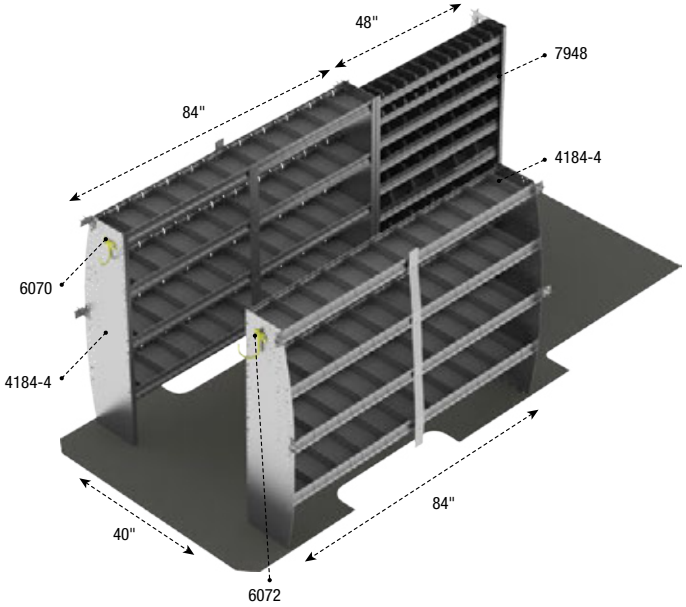

G710

Ensemble entrepreneur

Aluminium

170", 170" Allongé	Toit haut	300 lb
4,6 h	Oui	

Qté	# Pièce	Description
2	**4184-4**	Étagères profilées
1	**6070**	Crochet fixe
1	**6072**	Crochet pivotant
1	**7948**	Étagère profilée à bacs

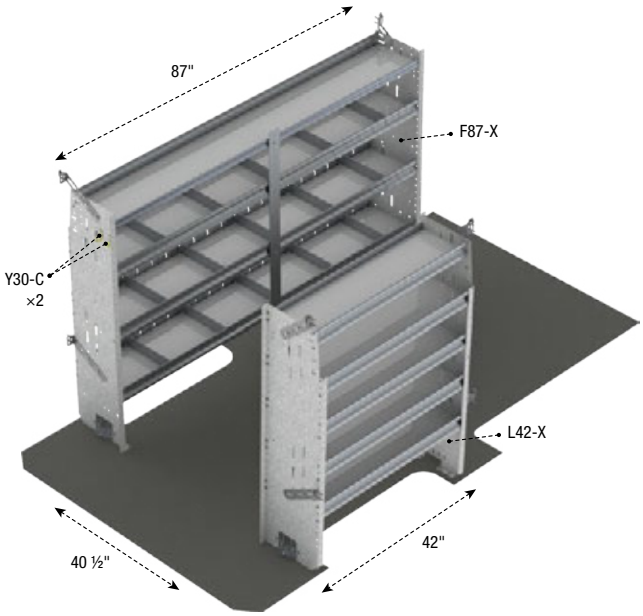

Z10-G2

Ensemble entrepreneur

Acier

144"	Toit bas/haut	207 lb
2,4 h	Oui	

Qté	# Pièce	Description
1	**F87-X**	Étagère à dos droit
1	**L42-X**	Étagère à dos droit
2	**Y30-C**	Crochets à manteaux

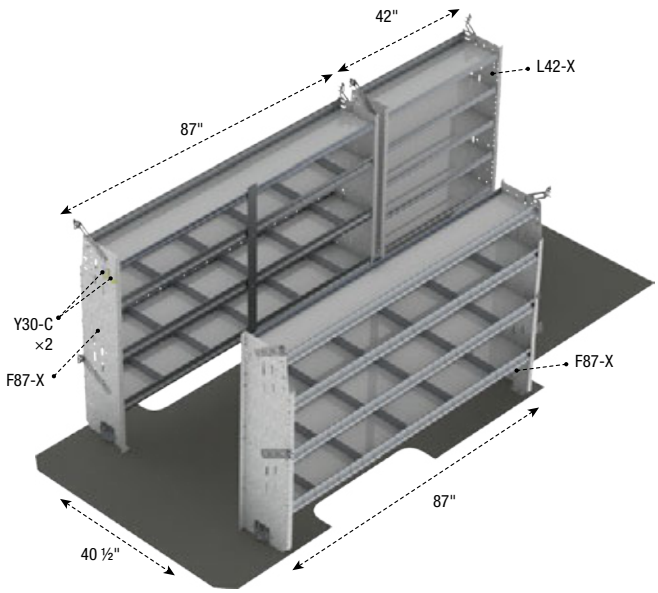

Z10-G7

Ensemble entrepreneur

Acier

170", 170" Allongé	Toit haut	332 lb
3,4 h	Oui	

Qté	# Pièce	Description
2	**F87-X**	Étagères à dos droit
1	**L42-X**	Étagère à dos droit
2	**Y30-C**	Crochets à manteaux

Une disposition efficace vous aide à tout trouver rapidement et facilement.

*Modèle de préproduction présenté. Ne pas utiliser comme guide d'installation.

EFFICACE
Design ergonomique qui prévient des blessures et favorise la productivité.

SILENCIEUX
La combinaison de l'extrusion, du rayonnage et du panneau arrière donne des étagères durables et sans vibrations.

ROBUSTE
L'extrusion améliore la durabilité des étagères.

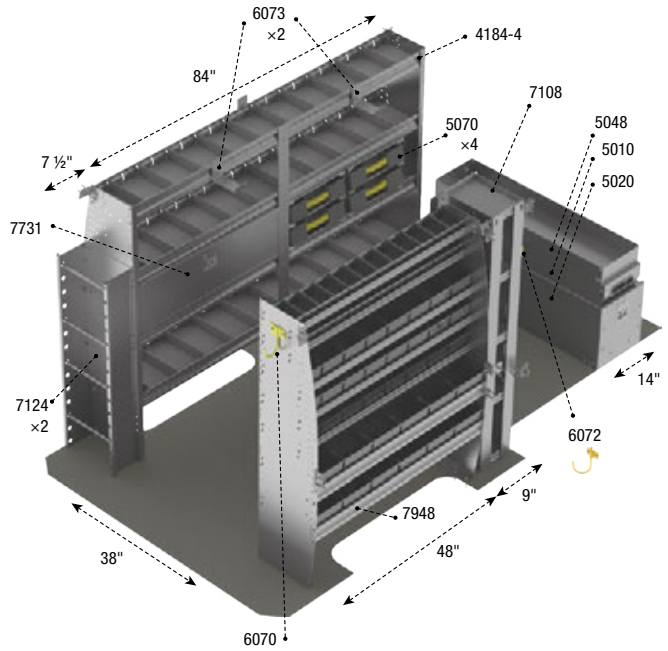

G211

Ensemble électricien/télécom

Aluminium

144"	Toit bas/haut	379 lb
8,1 h	Oui	

Qté	# Pièce	Description
1	**4184-4**	Étagère profilée
1	**5010**	Tiroir à pièces 48" profondeur
1	**5020**	Tiroir à outils
1	**5048**	Rebord supérieur
4	**5070**	Malettes de rangement avec fixation pour étagère
1	**6070**	Crochet fixe
1	**6072**	Crochet pivotant
2	**6073**	Grands crochets amovibles
1	**7108**	Étagère bibliothèque
2	**7124**	Supports à bobines
1	**7731**	Porte d'étagère 39,875" l × 12,063" H
1	**7948**	Étagère profilée à bacs

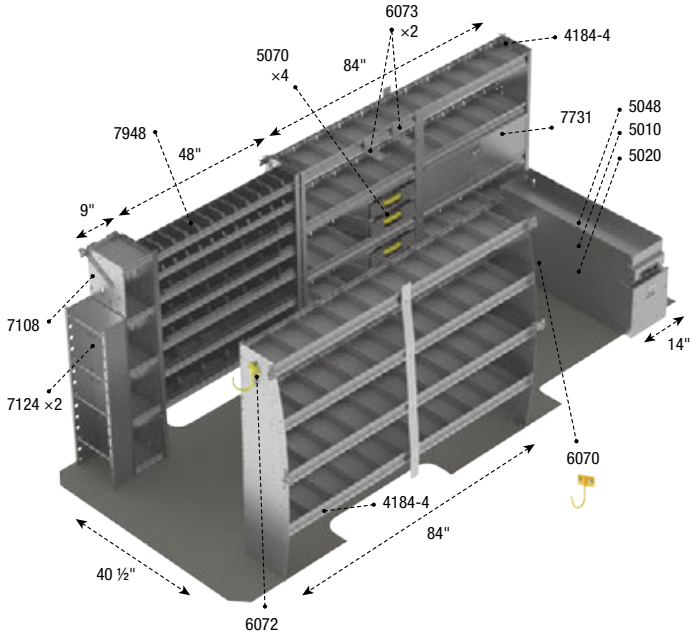

G711

Ensemble électricien/télécom

Aluminium

170", 170" Allongé	Toit haut	467 lb
9,5 h	Oui	

Qté	# Pièce	Description
2	**4184-4**	Étagères profilées
1	**5010**	Tiroir à pièces 48" profondeur
1	**5020**	Tiroir à outils
1	**5048**	Rebord supérieur
4	**5070**	Malettes de rangement avec fixation pour étagère
1	**6070**	Crochet fixe
1	**6072**	Crochet pivotant
2	**6073**	Grands crochets amovibles
1	**7108**	Étagère bibliothèque
2	**7124**	Supports à bobines
1	**7731**	Porte d'étagère 39,875" l × 12,063" H
1	**7948**	Étagère profilée à bacs

Une disposition efficace vous aide à tout trouver rapidement et facilement.

G212
Ensemble CVAC

SILENCIEUX
La combinaison de l'extrusion, du rayonnage et du panneau arrière donne des étagères durables et sans vibrations.

EFFICACE
Design ergonomique qui prévient des blessures et favorise la productivité.

ROBUSTE
L'extrusion améliore la durabilité des étagères.

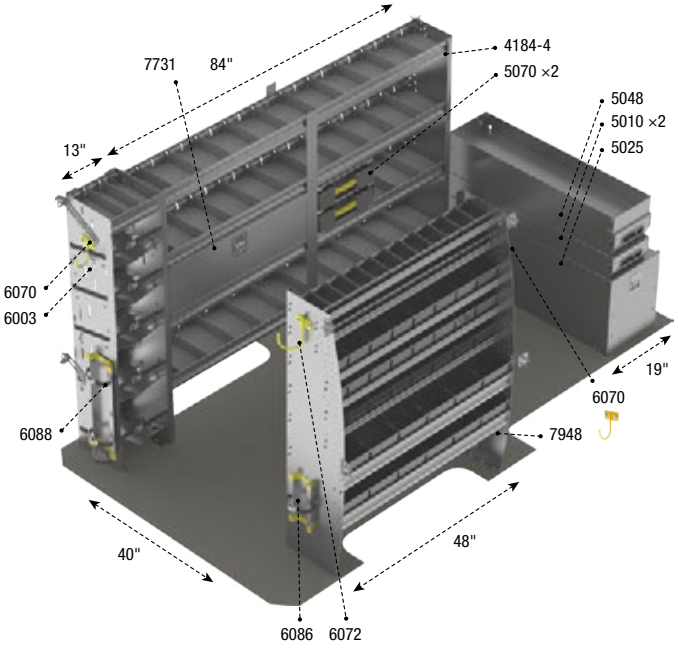

G212

Ensemble CVAC

Aluminium

144"	Toit bas/haut	399 lb
7,8 h	Oui	

Qté	# Pièce	Description
1	**4184-4**	Étagère profilée
2	**5010**	Tiroirs à pièces 48” profondeur
1	**5025**	Grand tiroir à outils
1	**5048**	Rebord supérieur
2	**5070**	Malettes de rangement avec fixation pour étagère
1	**6003**	Module à 5 niveaux pour petites et grandes bouteilles
2	**6070**	Crochets fixes
1	**6072**	Crochet pivotant
1	**6086**	Petit porte-bouteille
1	**6088**	Grand porte-bouteille
1	**7731**	Porte d’étagère 39,875” l × 12,063” H
1	**7948**	Étagère profilée à bacs

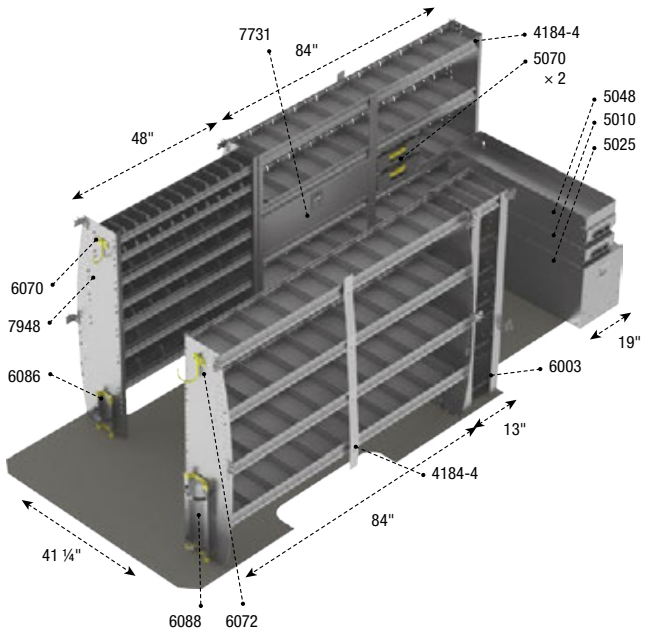

G712

Ensemble CVAC

Aluminium

170", 170" Allongé	Toit haut	487 lb
9 h	Oui	

Qté	# Pièce	Description
2	**4184-4**	Étagères profilées
2	**5010**	Tiroirs à pièces 48” profondeur
1	**5025**	Grand tiroir à outils
1	**5048**	Rebord supérieur
2	**5070**	Malettes de rangement avec fixation pour étagère
1	**6003**	Module à 5 niveaux pour petites et grandes bouteilles
1	**6070**	Crochet fixe
1	**6072**	Crochet pivotant
1	**6086**	Petit porte-bouteille
1	**6088**	Grand porte-bouteille
1	**7731**	Porte d’étagère 39,875” l × 12,063” H
1	**7948**	Étagère profilée à bacs

Une disposition efficace vous aide à tout trouver rapidement et facilement.

G216
Ensemble service

*Modèle de préproduction présenté. Ne pas utiliser comme guide d'installation.

SILENCIEUX
La combinaison de l'extrusion, du rayonnage et du panneau arrière donne des étagères durables et sans vibrations.

EFFICACE
Design ergonomique qui prévient des blessures et favorise la productivité.

ROBUSTE
L'extrusion améliore la durabilité des étagères.

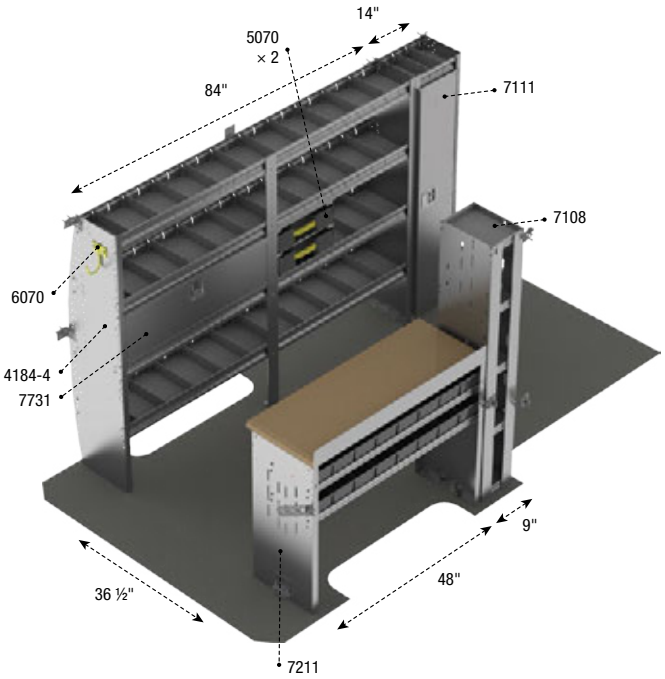

G216
Ensemble service

Aluminium

144"	Toit bas/haut	250 lb
5,2 h	Oui	

Qté	# Pièce	Description
1	**4184-4**	Étagère profilée
2	**5070**	Malettes de rangement avec fixation pour étagère
1	**6070**	Crochet fixe
1	**7108**	Étagère bibliothèque
1	**7111**	Casier vestiaire
1	**7211**	Établi
1	**7731**	Porte d'étagère 39,875" l × 12,063" H

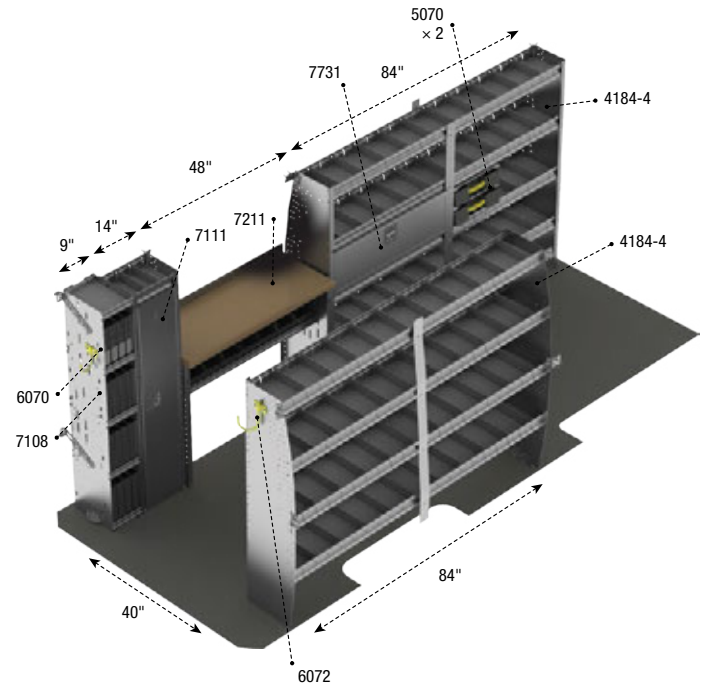

G716
Ensemble service

Aluminium

170", 170" Allongé	Toit haut	339 lb
6,8 h	Oui	

Qté	# Pièce	Description
2	**4184-4**	Étagères profilées
2	**5070**	Malettes de rangement avec fixation pour étagère
1	**6070**	Crochet fixe
1	**6072**	Crochet pivotant
1	**7108**	Étagère bibliothèque
1	**7111**	Casier vestiaire
1	**7211**	Établi
1	**7731**	Porte d'étagère 39,875" l × 12,063" H

Une disposition efficace vous aide à tout trouver rapidement et facilement.

G217
Ensemble service

*Modèle de préproduction présenté. Ne pas utiliser comme guide d'installation.

SILENCIEUX
La combinaison de l'extrusion, du rayonnage et du panneau arrière donne des étagères durables et sans vibrations.

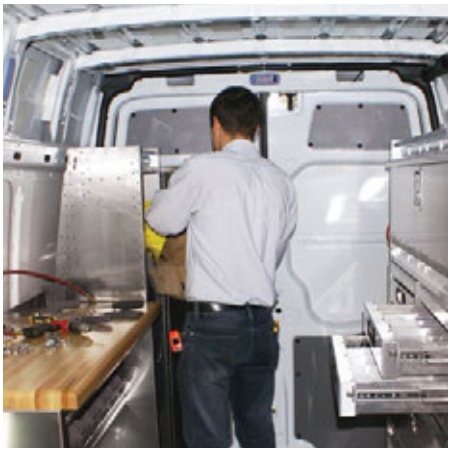

EFFICACE
Design ergonomique qui prévient des blessures et favorise la productivité.

ROBUSTE
L'extrusion améliore la durabilité des étagères.

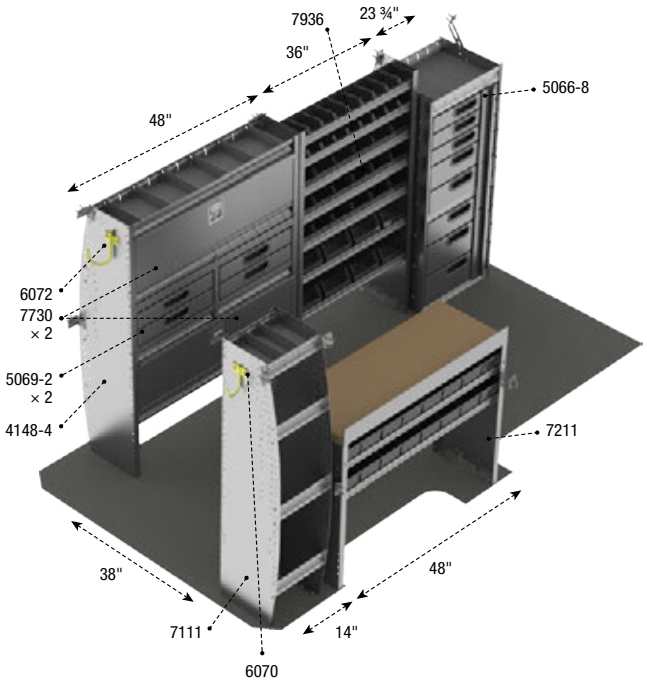

G217
Ensemble service

Aluminium

144"	Toit bas/haut	518 lb
8 h	Non	

Qté	# Pièce	Description
1	**4148-4**	Étagère profilée
1	**5066-8**	Module à 8 tiroirs
2	**5069-2**	Modules à 2 tiroirs
1	**6070**	Crochet fixe
1	**6072**	Crochet pivotant
1	**7111**	Casier vestiaire
1	**7211**	Établi
2	**7730**	Portes d'étagères verrouillantes
1	**7936**	Étagère profilée à bacs

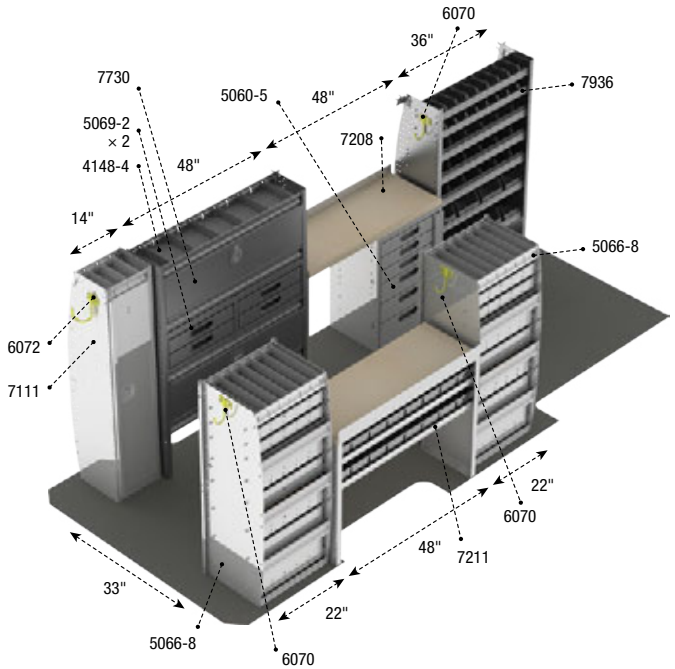

G717
Ensemble service

Aluminium

170", 170" Allongé	Toit haut	838 lb
10,9 h	Non	

Qté	# Pièce	Description
1	**4148-4**	Étagère profilée
1	**5060-5**	Module à 5 tiroirs avec 1 porte
2	**5066-8**	Modules à 8 tiroirs
2	**5069-2**	Modules à 2 tiroirs
3	**6070**	Crochets fixes
1	**6072**	Crochet pivotant
1	**7111**	Casier vestiaire
1	**7208**	Établi
1	**7211**	Établi
2	**7730**	Portes d'étagères verrouillantes
1	**7936**	Étagère profilée à bacs

*Modèle de préproduction présenté. Ne pas utiliser comme guide d'installation.

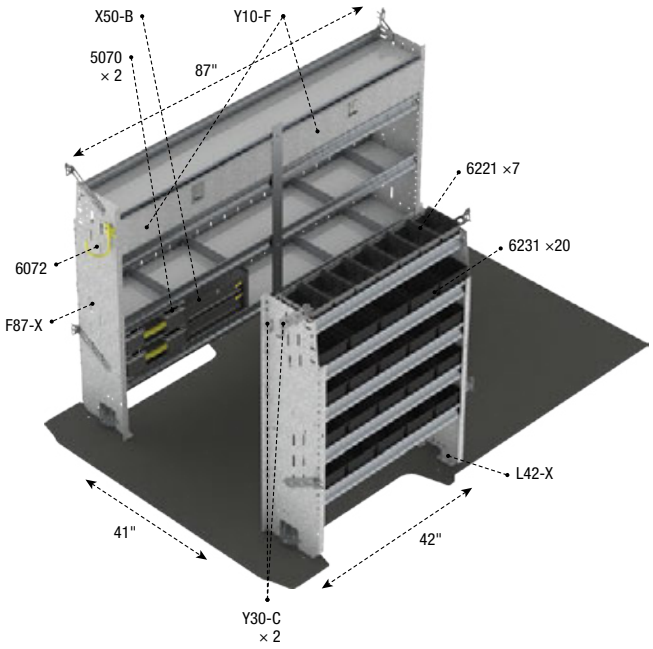

Z16-G2

Ensemble service

Acier

144"	Toit bas/haut	295 lb
4,5 h	Oui	

Qté	# Pièce	Description
2	**5070**	Malettes de rangement avec fixation pour étagère
1	**6072**	Crochet pivotant
7	**6221**	Bacs moyen, couleur graphite
20	**6231**	Grands bacs, couleur graphite
1	**F87-X**	Étagère à dos droit
1	**L42-X**	Étagère à dos droit
1	**X50-B**	Module compact à 2 tiroirs, Fleetline
2	**Y10-F**	Portes d'étagères verrouillantes de série Y
2	**Y30-C**	Crochets à manteaux

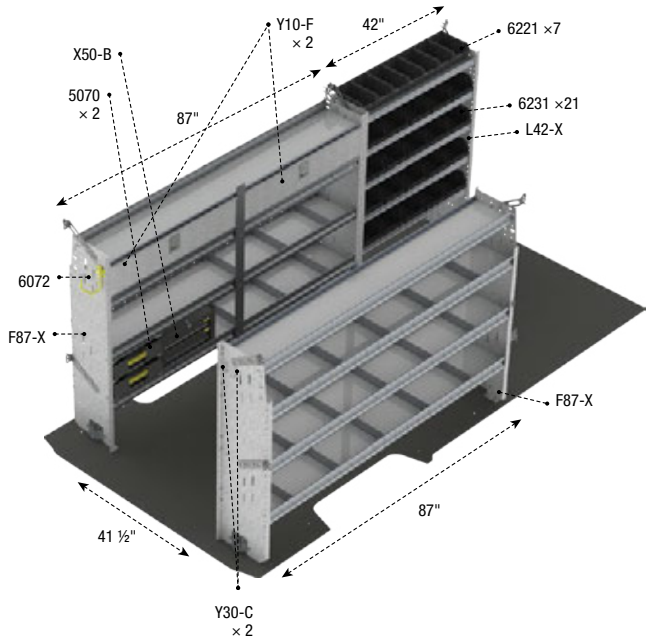

Z16-G7

Ensemble service

Acier

170", 170" Allongé	Toit haut	420 lb
5,5 h	Oui	

Qté	# Pièce	Description
2	**5070**	Malettes de rangement avec fixation pour étagère
1	**6072**	Crochet pivotant
7	**6221**	Bacs moyens, couleur graphite
20	**6231**	Grands bacs, couleur graphite
2	**F87-X**	Étagères à dos droit
1	**L42-X**	Étagère à dos droit
1	**X50-B**	Module compact à 2 tiroirs, Fleetline
2	**Y10-F**	Portes d'étagères verrouillantes de série Y
2	**Y30-C**	Crochets à manteaux

Une disposition efficace vous aide à tout trouver rapidement et facilement.

G719
Ensemble livraison

SILENCIEUX
La combinaison de l'extrusion, du rayonnage et du panneau arrière donne des étagères durables et sans vibrations.

EFFICACE
Design ergonomique qui prévient des blessures et favorise la productivité.

ROBUSTE
L'extrusion améliore la durabilité des étagères.

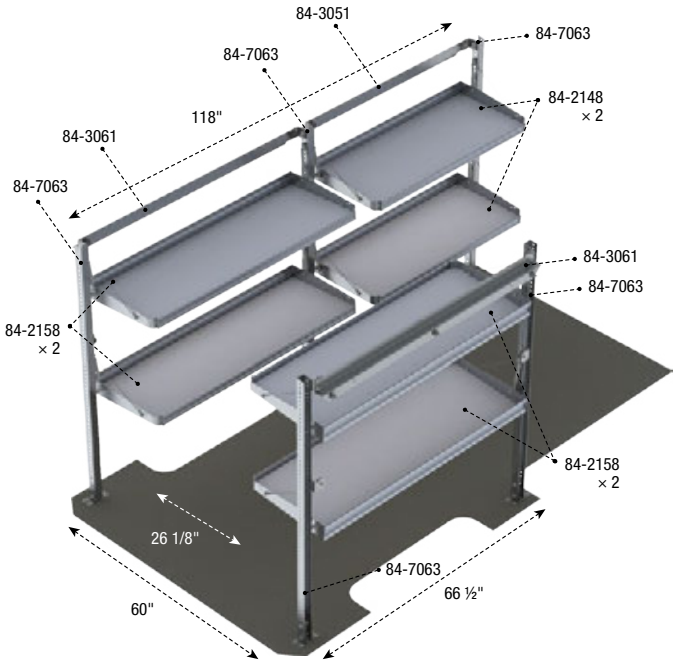

G219
Ensemble livraison

Aluminium

144"	Toit bas/haut	181 lb
3,9 h	Oui	

Qté	# Pièce	Description
2	**84-2148**	Étagères à tablettes repliables, 21" x 48"
4	**84-2158**	Étagères à tablettes repliables, 21" x 58"
1	**84-3051**	Barre de montage de 51" pour étagère de 48"
2	**84-3061**	Barres de montage de 61" pour étagère de 58"
5	**84-7063**	Poteaux d'aluminium 63½" H à pied d'acier pour étagère

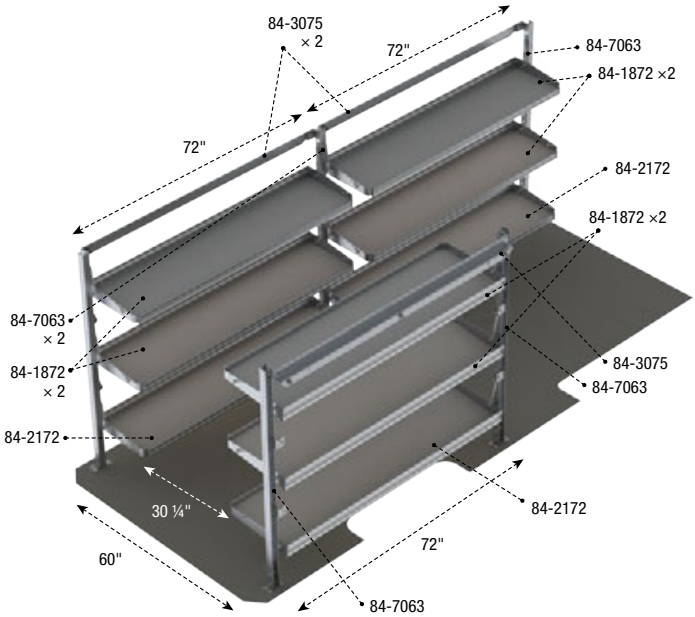

G719
Ensemble livraison

Aluminium

170", 170" Allongé	Toit haut	293 lb
5,4 h	Oui	

Qté	# Pièce	Description
6	**84-1872**	Étagères à tablettes repliables, 18" x 72"
3	**84-2172**	Étagères à tablettes repliables, 21" x 72"
3	**84-3075**	Barres de montage de 75" pour étagère de 72"
5	**84-7063**	Poteaux d'aluminium 63½" H à pied d'acier pour étagère

Une disposition efficace vous aide à tout trouver rapidement et facilement.

G215
Ensemble plomberie

SILENCIEUX
La combinaison de l'extrusion, du rayonnage et du panneau arrière donne des étagères durables et sans vibrations.

EFFICACE
Design ergonomique qui prévient des blessures et favorise la productivité.

ROBUSTE
L'extrusion améliore la durabilité des étagères.

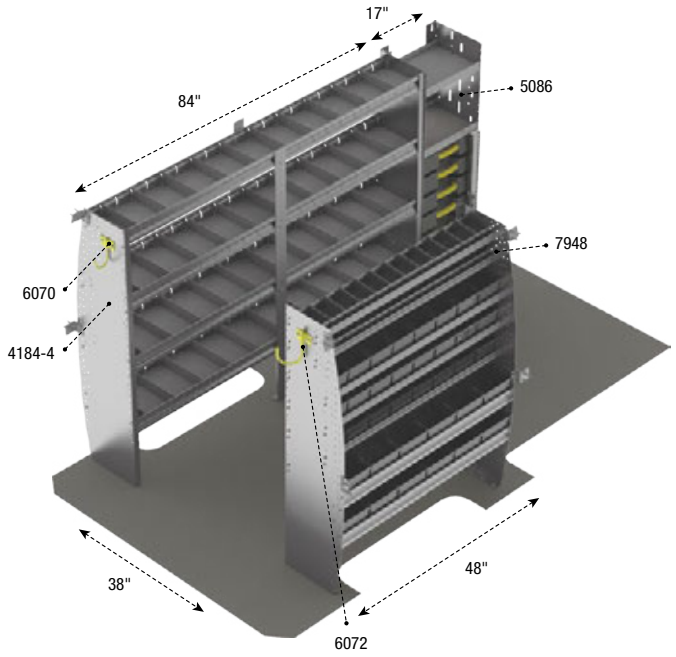

G215
Ensemble plomberie

Aluminium

144"	Toit bas/haut	269 lb
4,2 h	Oui	

Qté	# Pièce	Description
1	**4184-4**	Étagère profilée
1	**5086**	Module avec 8 coffrets portatifs et 2 tablettes
1	**6070**	Crochet fixe
1	**6072**	Crochet pivotant
1	**7948**	Étagère profilée à bacs

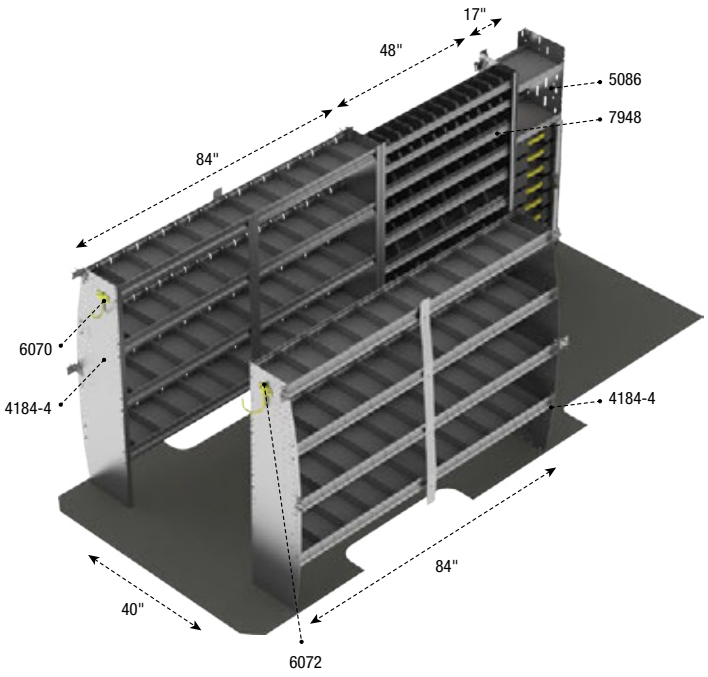

G715
Ensemble plomberie

Aluminium

170", 170" Allongé	Toit haut	357 lb
5,6 h	Oui	

Qté	# Pièce	Description
2	**4184-4**	Étagères profilées
1	**5086**	Module avec 8 coffrets portatifs et 2 tablettes
1	**6070**	Crochet fixe
1	**6072**	Crochet pivotant
1	**7948**	Étagère profilée à bacs

ÉTAGÈRES

Solidité inégalée.
Parfait pour les tâches les plus exigeantes.

ROBUSTE
L'extrusion améliore la durabilité des étagères

SILENCIEUX
L'extrusion, les tablettes et le panneau arrière donnent des étagères sans vibration

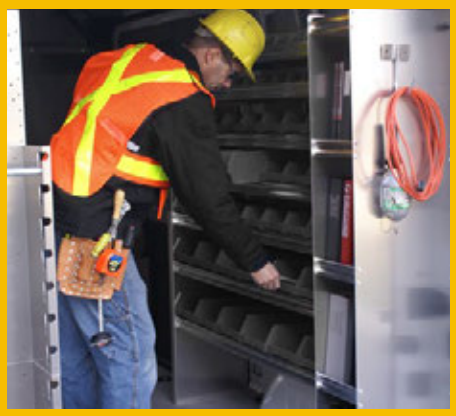

ORGANISÉ
Une plus grande productivité grâce à un aménagement bien planifié.

ÉTAGÈRES

ÉTAGÈRES À DOS DROIT

ÉTAGÈRES À BACS . . . . . P. **43**

ÉTAGÈRES . . . . . P. **45**

ÉTAGÈRES DIVISÉES . . . . . P. **46**

ÉTAGÈRES BIBLIOTHÈQUE . . . . . P. **46**

ÉTABLIS . . . . . P. **47**

ÉTAGÈRES PROFILÉES

CASIERS VESTIAIRE . . . . . P. **47**

ÉTAGÈRES À BACS . . . . . P. **38**

MODULES POUR RÉFRIGÉRANT . . . . . P. **38**

ÉTAGÈRES DIVISÉES . . . . . P. **39**

ÉTAGÈRES PROFONDES À DOS DROIT

ÉTAGÈRES À BACS . . . . . P. **42**

ÉTAGÈRES . . . . . P. **42**

ÉTAGÈRES DIVISÉES . . . . . P. **43**

ÉTAGÈRES REPLIABLES . . . . . P. **44**

PORTES . . . . . P. **49**

Les étagères Ranger Design sont faites fortes et durables, et survivent souvent au véhicule. Conçues pour s'adapter avec un maximum d'efficacité, ces étagères optimisent l'espace de travail à l'arrière du véhicule.

RANGER™ DESIGN

ÉTAGÈRES

Étagère profilée à bacs

Aluminium

Sprinter
Toit bas

Sprinter
Toit haut

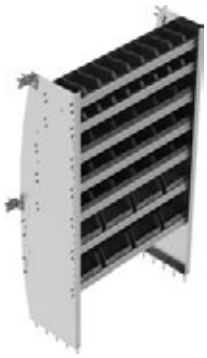

7936	15,5" P × 36" L × 62,5" H	99 lb	—	—	18 (P), 18 (M), 8 (G)	1,4 h	Non
7948	15,5" P × 48" L × 62,5" H	129,6 lb	—	—	24 (P), 24 (M), 12 (G)	1,4 h	Oui
7960	15,5" P × 60" L × 62,5" H	143 lb	—	—	30 (P), 30 (M), 14 (G)	1,4 h	Oui

Étagère profilée à bacs

Aluminium

Sprinter
Toit haut

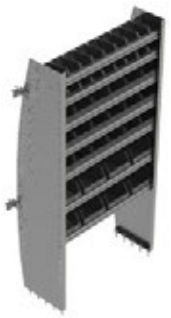

8936-7	15,5" P × 36" L × 72" H	100 lb	—	—	18 (P), 18 (M), 8 (G)	1,4 h	Non
8948-7	15,5" P × 48" L × 72" H	124 lb	—	—	24 (P), 24 (M), 12 (G)	1,4 h	Non
8960-7	15,5" P × 60" L × 72" H	144 lb	—	—	30 (P), 30 (M), 14 (G)	1,4 h	Non

Étagère profilée à bacs

Aluminium

Sprinter
Toit haut

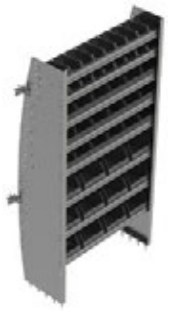

8936-8	15,5" P × 36" L × 72" H	112 lb	—	—	18 (P), 18 (M), 12 (G)	1,4 h	Non
8948-8	15,5" P × 48" L × 72" H	140 lb	—	—	24 (P), 24 (M), 18 (G)	1,4 h	Non
8960-8	15,5" P × 60" L × 72" H	164 lb	—	—	30 (P), 30 (M), 21 (G)	1,4 h	Non

Module profilé à bacs pour réfrigérant

Aluminium

Sprinter
Toit bas

Sprinter
Toit haut

5748	16" P × 48" L × 62,5" H	106 lb	—	—	24 (P), 24 (M)	1,2 h	Non
5760	16" P × 60" L × 62,5" H	120 lb	—	—	30 (P), 30 (M)	1,2 h	Non

Module profilé pour réfrigérant

Aluminium

Sprinter
Toit haut

8748	15,5" P × 48" L × 72" H	107 lb	—	4	24 (P), 24 (M)	1,4 h	Non
8760	15,5" P × 60" L × 72" H	121 lb	—	5	30 (P), 30 (M)	1,4 h	Non

Étagère profilée avec séparateurs

Aluminium

Sprinter
Toit bas

Sprinter
Toit haut

4136-4	16" P × 36" L × 62,5" H	46 lb	4 tablettes (10", 11", 13", 13")	24	7733	1,2 h	Non
4148-4	16" P × 48" L × 62,5" H	56 lb	4 tablettes (10", 11", 13", 13")	24	7730	1,2 h	Oui

Étagère profilée avec séparateurs

Aluminium

Sprinter
Toit bas

Sprinter
Toit haut

4136-5	16" P × 36" L × 62,5" H	53 lb	5 tablettes (10", 11", 13", 13", 13")	30	7728	1,2 h	Non
4148-5	16" P × 48" L × 62,5" H	65 lb	5 tablettes (10", 11", 13", 13", 13")	30	7725	1,2 h	Non
4160-5	16" P × 60" L × 62,5" H	78 lb	5 tablettes (10", 11", 13", 13", 13")	40	7727	1,2 h	Non

Étagère profilée avec séparateurs

Aluminium

Sprinter
Low Roof

Sprinter
Toit haut

4172-4	16" P × 72" L × 62,5" H	76 lb	4 tablettes (10", 11", 13", 13")	40	7733	1,4 h	Non
4184-4	16" P × 84" L × 62,5" H	88 lb	4 tablettes (10", 11", 13", 13")	40	N/D	1,4 h	Oui
4196-4	16" P × 96" L × 62,5" H	98 lb	4 tablettes (10", 11", 13", 13")	48	7730	1,4 h	Oui

ÉTAGÈRES

Étagère profilée avec séparateurs

Aluminium

Sprinter
Toit bas

Sprinter
Toit haut

4172-5	16" P × 72" L × 62,5" H	90 lb	5 tablettes (10", 11", 13", 13", 13")	50	7728	1,4 h	Non
4184-5	16" P × 84" L × 62,5" H	102 lb	5 tablettes (10", 11", 13", 13", 13")	50	N/D	1,4 h	Oui
4196-5	16" P × 96" L × 62,5" H	118 lb	5 tablettes (10", 11", 13", 13", 13")	60	7725	1,4 h	Non

Étagère profilée avec séparateurs

Aluminium

Sprinter
Toit haut

8848-5	16" P × 48" L × 72" H	66 lb	5 tablettes (8", 11", 12", 13", 13")	30	7725	1,3 h	Non
8860-5	16" P × 60" L × 72" H	79 lb	5 tablettes (8", 11", 12", 13", 13")	40	7727 ou 7732	1,3 h	Non

Étagère profilée avec séparateurs

Aluminium

Sprinter
Toit haut

8848-6	16" P × 48" L × 72" H	75 lb	6 tablettes (8", 11", 12", 13", 13", 13")	36	7720	1,3 h	Non
8860-6	16" P × 60" L × 72" H	91 lb	6 tablettes (8", 11", 12", 13", 13", 13")	48	7722	1,3 h	Non

Étagère profilée avec séparateurs

Aluminium

Sprinter
Toit haut

8872-5	16" P × 72" L × 72" H	91 lb	5 tablettes (8", 11", 12", 13", 13")	40	7728	1,3 h	Non
8884-5	16" P × 84" L × 72" H	103 lb	5 tablettes (8", 11", 12", 13", 13")	50	N/D	1,3 h	Non
8896-5	16" P × 96" L × 72" H	119 lb	5 tablettes (8", 11", 12", 13", 13")	60	7725	1,3 h	Non

LÉGENDE Porte suggérée – pour un seul étage. Pour plusieurs portes, appeler : 1-800-565-5321 / rangerdesign.com

OPTIMISER L'ESPACE
DANS VOTRE FOURGONNETTE À TOIT HAUT

Hautes étagères
RANGER DESIGN

- Profilées pour s'ajuster au mur du véhicule et maximiser l'espace dans l'allée

Série 84 p.**44**
Série 87 p.**39**
Série 88 p.**40**
Série 89 p.**38**

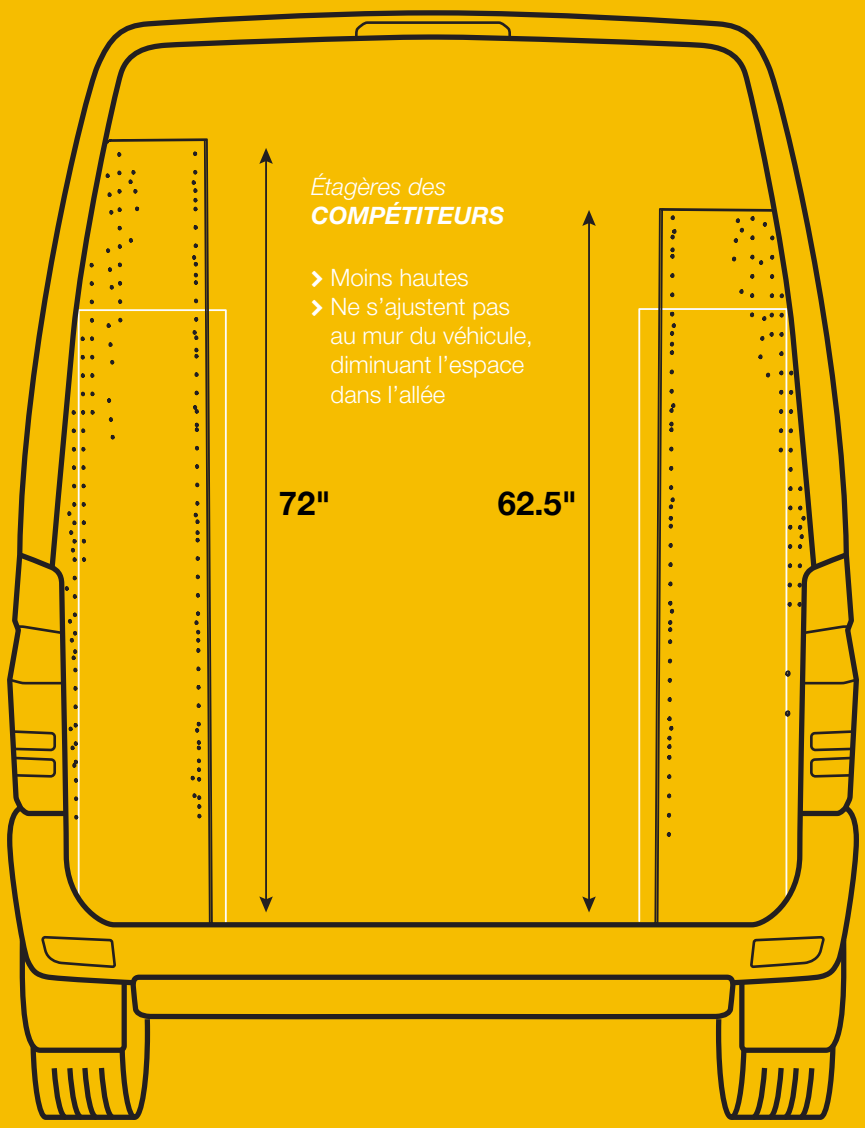

Étagères des
COMPÉTITEURS

- Moins hautes
- Ne s'ajustent pas au mur du véhicule, diminuant l'espace dans l'allée

Étagères régulières
RANGER DESIGN

- Profilées pour s'ajuster au mur du véhicule et maximiser l'espace dans l'allée

Série F p.**43-46**
Série 41 p.**39**
Série 57 p.**38**
Série 79 p.**38**
Série 84-2 p.**44**

ÉTAGÈRE PROFILÉE AVEC SÉPARATEURS

Étagère profilée avec séparateurs

Aluminium

Sprinter
Toit haut

8872-6	16" P × 72" L × 72" H	105 lb	6 tablettes (8", 11", 12", 13", 13", 13")	48	7723	1,3 h	Non
8884-6	16" P × 84" L × 72" H	117 lb	6 tablettes (8", 11", 12", 13", 13", 13")	60	N/D	1,3 h	Non
8896-6	16" P × 96" L × 72" H	139 lb	6 tablettes (8", 11", 12", 13", 13", 13")	72	7720	1,3 h	Non

Étagère profonde à dos droit à bacs

Acier

Sprinter
Toit bas

Sprinter
Toit haut

H38-T	17" P × 38" L × 58" H	93 lb	—	—	Y11-D	1 h	Non
H42-T	17" P × 42" L × 58" H	100 lb	—	—	Y11-F	1 h	Non
H56-T	17" P × 56" L × 58" H	120 lb	—	—	Y11-J	1 h	Non
H70-T	17" P × 70" L × 58" H	140 lb	—	—	Y11-C	1 h	Non

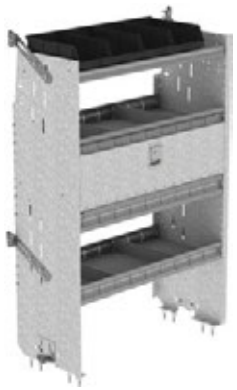

Étagère profonde à dos droit à bacs

Acier

Sprinter
Toit bas

Sprinter
Toit haut

H87-T	17" P × 87" L × 58" H	165 lb	—	—	Y11-F	1 h	Non

Étagère profonde à dos droit

Acier

Sprinter
Toit bas

Sprinter
Toit haut

L38-T	17" P × 38" L × 58" H	88 lb	—	—	Y10-D	1 h	Non
L42-T	17" P × 42" L × 58" H	93 lb	—	—	Y10-F	1 h	Non
L56-T	17" P × 56" L × 58" H	112 lb	—	—	Y10-B	1 h	Non
L70-T	17" P × 70" L × 58" H	130 lb	—	—	Y10-C	1 h	Non

LÉGENDE Porte suggérée – pour un seul étage. Pour plusieurs portes, appeler : 1-800-565-5321 / rangerdesign.com

Étagère profonde à dos droit

Acier

	Sprinter Toit bas	Sprinter Toit haut						
L87-T	17" P × 87" L × 58" H	154 lb	—	—	Y10-F	1 h	Non

Étagère à dos droit et bacs

Aluminum

7848	11" P × 48" L × 13,25" H	25 lb	2 Tablettes (9", 9")	—	16 (M)	0,5 h	Non

Étagère profonde à dos droit avec séparateurs

Acier

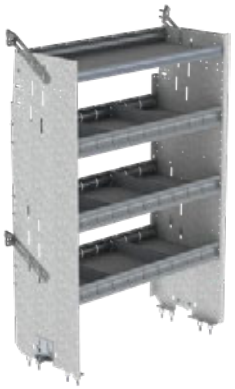

	Sprinter Toit bas	Sprinter Toit haut						
F38-T	17,5" P × 38" L × 58" H	80 lb	4 tablettes (14", 16", 16", 16")	6	Y11-D	1 h	Non
F42-T	17,5" P × 42" L × 58" H	85 lb	4 tablettes (14", 16", 16", 16")	6	Y11-F	1 h	Oui
F56-T	17,5" P × 56" L × 58" H	101 lb	4 tablettes (14", 16", 16", 16")	12	Y11-J	1 h	Oui
F70-T	17,5" P × 70" L × 58" H	115 lb	4 tablettes (14", 16", 16", 16")	12	Y11-C	1 h	Non

Étagère profonde à dos droit avec séparateurs

Acier

	Sprinter Toit bas	Sprinter Toit haut						
F87-T	17,5" P × 87" L × 58" H	136 lb	4 tablettes (14", 16", 16", 16")	15	Y11-F	1 h	Oui

ÉTAGÈRES

Étagères repliables

Aluminium

Sprinter
Toit bas

Sprinter
Toit haut

8436-2	21" P × 43" L × 63,5" H	42 lb	2 tablettes (20", 20")	—	—	2,2 h	Non
8448-2	21" P × 55" L × 63,5" H	58 lb	2 tablettes (20", 20")	—	—	2,2 h	Oui
8458-2	21" P × 65" L × 63,5" H	64 lb	2 tablettes (20", 20")	—	—	2,4 h	Oui
8472-2	21" P × 79" L × 63,5" H	74 lb	2 tablettes (20", 20")	—	—	2,4 h	Oui

***La capacité de charge des étagères repliables est de 65 lb par pied linéaire.**

Tablette repliable avec amortisseurs à gaz et pièces

Aluminum

84-1830	18" P × 30" L	15 lb	17"	—	—	0,4 h	Non
84-1836	18" P × 36" L	17 lb	17"	—	—	0,4 h	Oui
84-1848	18" P × 48" L	21 lb	17"	—	—	0,4 h	Non
84-1858	18" P × 58" L	21 lb	17"	—	—	0,4 h	Non
84-1872	18" P × 72" L	26 lb	17"	—	—	0,44 h	Oui
84-2130	21" P × 30" L	16 lb	20"	—	—	0,4 h	Non
84-2136	21" P × 36" L	17 lb	20"	—	—	0,4 h	Oui
84-2148	21" P × 48" L	20 lb	20"	—	—	0,4 h	Oui
84-2158	21" P × 58" L	23 lb	20"	—	—	0,43 h	Oui
84-2172	21" P × 72" L	30 lb	20"	—	—	0,46 h	Oui

***La capacité de charge des étagères repliables est de 65 lb par pied linéaire.**

Étagères repliables

Aluminium

Sprinter
Toit haut

8448-3	21" P × 55" L × 72" H	74 lb	3 tablettes (17", 17", 20")	—	—	2,5 h	Non
8458-3	21" P × 65" L × 72" H	83 lb	3 tablettes (17", 17", 20")	—	—	2,7 h	Oui
8472-3	21" P × 79" L × 72" H	98 lb	3 tablettes (17", 17", 20")	—	—	2,7 h	Oui

***La capacité de charge des étagères repliables est de 65 lb par pied linéaire.**

Barre de montage pour étagère repliable

Aluminum

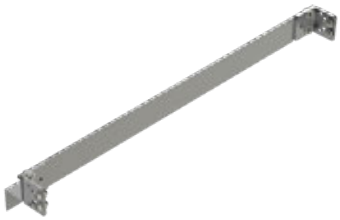

84-3033	2" P × 33" L	3 lb	—	—	—	0,5 h	Non
84-3039	2" P × 39" L	3 lb	—	—	—	0,5 h	Oui
84-3051	2" P × 51" L	6 lb	—	—	—	0,5 h	Oui
84-3061	2" P × 61" L	5 lb	—	—	—	0,5 h	Oui
84-3075	2" P × 75" L	6 lb	—	—	—	3 h	Oui

Poteau d'assemblage pour étagère repliable

Aluminum

84-7063	2" P × 2" L × 63,5" H	8 lb	—	—	—	0,2 h	Oui

Étagère à dos droit à bacs

Acier

Sprinter Toit bas

Sprinter Toit haut

H38-X	14" P × 38" L × 58" H	80 lb	4 tablettes (9", 13", 13", 13")	9	6	1 h	Non
H42-X	14" P × 42" L × 58" H	86 lb	4 tablettes (9", 13", 13", 13")	9	7	1 h	Non
H56-X	14" P × 56" L × 58" H	103 lb	4 tablettes (9", 13", 13", 13")	12	9	1 h	Non
H70-X	14" P × 70" L × 58" H	120 lb	4 tablettes (9", 13", 13", 13")	12	11	1 h	Non

Étagère à dos droit

Acier

Sprinter Toit bas

Sprinter Toit haut

H87-X	14" P × 87" L × 58" H	145 lb	4 tablettes (9", 13", 13", 13")	18	14	1 h	Non

Étagère à dos droit

Acier

Sprinter Toit bas

Sprinter Toit haut

L38-X	14" P × 38" L × 58" H	78 lb	5 tablettes (11", 13", 13", 13", 13")	—	—	1 h	Oui
L42-X	14" P × 42" L × 58" H	82 lb	5 tablettes (11", 13", 13", 13", 13")	—	—	1 h	Oui
L56-X	14" P × 56" L × 58" H	99 lb	5 tablettes (11", 13", 13", 13", 13")	—	—	1 h	Oui
L70-X	14" P × 70" L × 58" H	115 lb	5 tablettes (11", 13", 13", 13", 13")	—	—	1 h	Non

ÉTAGÈRES

Étagère à dos droit

Acier

	Sprinter Toit bas	Sprinter Toit haut						
L87-X	14" P × 87" L × 58" H	141 lb	5 tablettes (11", 13", 13", 13", 13")	—	—	1 h	Non

Étagère à dos droit avec séparateurs

Acier

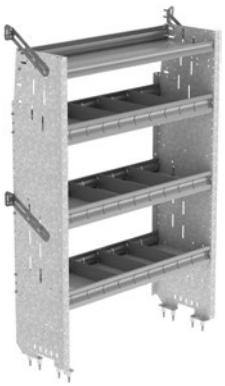

	Sprinter Toit bas	Sprinter Toit haut						
F38-X	14" P × 38" L × 58" H	70 lb	4 tablettes (9", 13", 13", 13")	9	Y12-D	1 h	Non
F42-X	14" P × 42" L × 58" H	74 lb	4 tablettes (9", 13", 13", 13")	9	Y12-F	1 h	Oui
F56-X	14" P × 56" L × 58" H	88 lb	4 tablettes (9", 13", 13", 13")	12	Y12-J	1 h	Oui
F70-X	14" P × 70" L × 58" H	102 lb	4 tablettes (9", 13", 13", 13")	12	Y12-C	1 h	Oui

Étagère à dos droit avec séparateurs

Acier

	Sprinter Toit bas	Sprinter Toit haut						
F87-X	14" P × 87" L × 58" H	144 lb	4 tablettes (9", 13", 13", 13")	18	Y12-F	1 h	Oui

Étagère bibliothèque

Aluminium

	Sprinter Toit bas	Sprinter Toit haut						
7108	14" P × 9" L × 62,5" H	30 lb	—	—	—	0,5 h	Oui

7111

Casier vestiaire profilé avec tablette haute

Aluminium

Sprinter

16" P × 14" L × 62,5" H	39 lb	1 h	Oui

7209

Établi avec surface de travail en bois franc et 1 tablette

Aluminium

Universel

18" P × 48" L × 36" H	74 lb	1 h	Oui

7207

Établi, surface de travail en bois franc, sans tablettes

Aluminium

Universel

18" P × 48" L × 36" H	62 lb	0,5 h	Non

7210

Établi avec surface de travail en bois franc et 1 tablette avec porte

Aluminium

Universel

18" P × 48" L × 36" H	75 lb	1,2 h	Non

7208

Établi avec surface de travail en bois franc et panneau

(Module à tiroirs non inclus)

Aluminium

Universel

18" P × 48" L × 36" H	47 lb	0,5 h	Non

7211

Établi avec surface de travail en bois franc et 2 tablettes à bacs

Aluminium

Universel

18" P × 48" L × 36" H	92 lb	1 h	Oui

ÉTAGÈRES

7247

Établi, surface de travail en bois franc et panneau (Module à tiroirs non inclus)

Aluminium

Universel

18" P × 48" L × 28" H	47 lb	1 h	Non

K48-X

Module à dos droit avec 1 établi, 1 tablette et 1 tiroir

Acier

Sprinter

14" P × 48" L × 58" H	105 lb	1 h	Non

7248

Établi, surface de travail en bois franc, 2 tablettes à bacs

Aluminium

Universel

18" P × 48" l × 28" H	91 lb	1 h	Oui

J48-X

Module à dos droit avec 1 établi et 1 tablette

Acier

Sprinter

14" P × 48" L × 58" H	85 lb	1 h	Non

Établi avec surface de travail en bois franc **7208** sur Module à 5 tiroirs **5060-5**

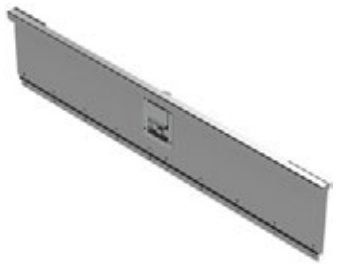

Portes d'étagères

Aluminium					
		Pour tablettes de largeur:			
7720	44,88" L × 8,69" H	48", 96"	8 lb	0,5 h	Non
7722	56,88" L × 8,69" H	60"	9 lb	0,5 h	Non
7723	32,88" L × 8,69" H	36", 72"	6 lb	0,5 h	Non
7724	20,88" L × 8,69" H	24"	4 lb	0,5 h	Non
7725	44,88" L × 10,38" H	48", 96"	8 lb	0,5 h	Oui
7727	56,88" L × 10,38" H	60"	9 lb	0,5 h	Non
7728	32,88" L × 10,38" H	36", 72"	6,5 lb	0,5 h	Oui
7729	20,88" L × 10,38" H	24"	4 lb	0,5 h	Non
7730	44,88" L × 12,06" H	48", 96"	10 lb	0,5 h	Oui
7731	38,88" L × 12,06" H	84"	8 lb	0,5 h	Oui
7732	56,88" L × 12,06" H	60"	10 lb	0,5 h	Non
7733	32,88" L × 12,06" H	36", 72"	6 lb	0,5 h	Oui
7734	20,88" L × 12,06" H	24"	5 lb	0,5 h	Non
7735	44,88" L × 13,75" H	48", 96"	11 lb	0,5 h	Non
7737	56,88" L × 13,75" H	60"	13 lb	0,5 h	Non
7738	32,88" L × 13,75" H	36", 72"	7 lb	0,5 h	Non
7739	20,88" L × 13,75" H	24"	5 lb	0,5 h	Non

Portes d'étagères

Acier					
		Pour tablettes de largeur:			
Y10-C	34,88" L × 8,69" H	70"	8 lb	0,5 h	Oui
Y10-D	37,88" L × 8,69" H	38"	10 lb	0,5 h	Non
Y10-F	41,88" L × 8,69" H	42", 87"	9 lb	0,5 h	Oui
Y10-H	47,88" L × 8,69" H	48"	14 lb	0,5 h	Non
Y10-M	31,88" L × 8,69" H	32"	8 lb	0,5 h	Non
Y11-C	34,88" L × 10,38" H	70"	10 lb	0,5 h	Oui
Y11-D	37,88" L × 10,38" H	38"	10 lb	0,5 h	Oui
Y11-E	35,88" L × 10,38" H	36"	10,5 lb	0,5 h	Non
Y11-F	41,88" L × 10,38" H	42", 87"	13 lb	0,5 h	Oui
Y11-M	31,88" L × 10,38" H	32"	8 lb	0,5 h	Non
Y12-C	34,88" L × 12,06" H	70"	10 lb	0,5 h	Non
Y12-D	37,88" L × 12,06" H	38"	12 lb	0,5 h	Non
Y12-F	41,88" L × 12,06" H	42", 87"	11 lb	0,5 h	Non
Y12-M	31,88" L × 12,06" H	32"	8 lb	0,5 h	Non

Bloqueur de tablette
Clôt l'espace derrière les portes d'étagères

Aluminium					
		Pour tablettes de largeur:			
7740	12" L × de 11" à 16,5", ajustable	Toutes	3 lb	0,5 h	Non

Portes d'étagères

Acier					
		Pour tablettes de largeur:			
Y10-J	55,88" L × 8,69" H	56"	15 lb	0,5 h	Non
Y11-J	55,88" L × 10,38" H	56"	16 lb	0,5 h	Non
Y12-J	55,88" L × 12,06" H	56"	17 lb	0,5 h	Non

TIROIRS

Compartiments de rangement durables conçus pour un accès rapide et facile.

MALETTES DE RANGEMENT . . . . . P. **55**

MODULES AXESS. . . . . P. **51**

MODULES À TIROIRS . . . . . P. **54**

MODULES COMPACTS . . . . . P. **55**

MODULES DE CABINE . . . . . P. **53**

TIROIRS À OUTILS . . . . . P. **58**

TIROIRS À PIÈCES . . . . . P. **57**

Ranger Design fabrique une variété de modules à tiroirs et de rangement résistants et silencieux. Des composants de première qualité comme des glissières à billes double course de haute capacité, des serrures fiables, et des poignées à câble d'acier inoxydable tressé uniques à Ranger Design. Ces tiroirs permettent de garder l'ordre dont vous avez besoin.

Si vous ne voulez plus éprouver la frustration engendrée par des tiroirs qui bloquent, s'affaissent, ou ne ferment pas correctement, voici la solution.

RANGER™ DESIGN

ROBUSTE
Les tiroirs Proline sont couverts par une garantie de 10 ans.

PRATIQUE
Verrou facile d'utilisation.

SÉCURITAIRE
Un rangement sous clé pour les objets de valeur.

5032-0

Module Axess à une tablette, sans tiroir

Aluminium
38" P × 45" L × 30" H
—
51 lb
0,9 h
Non

5032-1

Module Axess à 1 tablette et 1 tiroir

Aluminium
38" P × 45" L × 30" H
200 lb
89 lb
1 h
Oui

5032-2

Module Axess à 1 tablette et 2 tiroirs

Aluminium
38" P × 45" L × 30" H
200 lb
127 lb
1,1 h
Non

5032-3

Module Axess à 1 tablette et 3 tiroirs

Aluminium
38" P × 45" L × 30" H
200 lb
165 lb
1,2 h
Non

5032-A

Tiroir à glissières pour Module Axess

Aluminium
38" P × 45" L
—
38 lb
—
Non

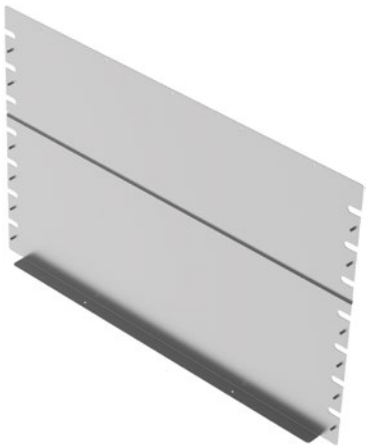

5032-F

Panneau arrière pour Module Axess (Série 5032)

Aluminium
41" L × 27,25" H
—
8 lb
0,25 h
Non

TIROIRS

5037-0

Module Axess à une tablette, sans tiroir

Aluminium
38" P × 45" L × 42" H
—
55 lb
1 h
Non

5037-1

Module Axess à 1 tablette et 1 tiroir

Aluminium
38" P × 45" L × 42" H
200 lb
93 lb
1,1 h
Non

5037-2

Module Axess à 1 tablette et 2 tiroirs

Aluminium
38" P × 45" L × 42" H
200 lb
131 lb
1,2 h
Non

5037-3

Module Axess à 1 tablette et 3 tiroirs

Aluminium
38" P × 45" L × 42" H
200 lb
169 lb
1,3 h
Non

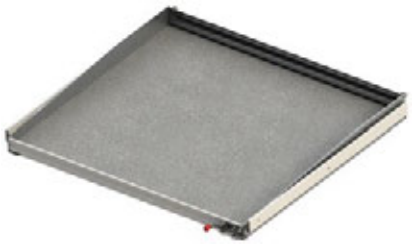

5037-A

Tiroir à glissières pour Module Axess

Aluminium
38" P × 45" L
—
38 lb
—
Non

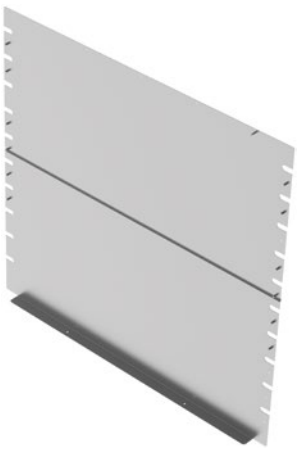

5037-F

Panneau arrière pour Module Axess (Série 5037)

Aluminium
41" L × 39,25" H
—
11 lb
0,25 h
Non

5040

Boîte de rangement avec couvercle à verrou pour cabine

Aluminium
20" P × 6,5" L × 15,75" H
—
11 lb
0,5 h
Oui

5045

Boîte de rangement avec couvercle à verrou pour cabine

Aluminium
18,75" P × 12,25" L × 15,75" H
—
16 lb
0,4 h
Oui

5044

Base surélevée pour boîtes de rangement pour cabine 5045 et W40-A

Aluminium
9" H
—
2 lb
0,2 h
Oui

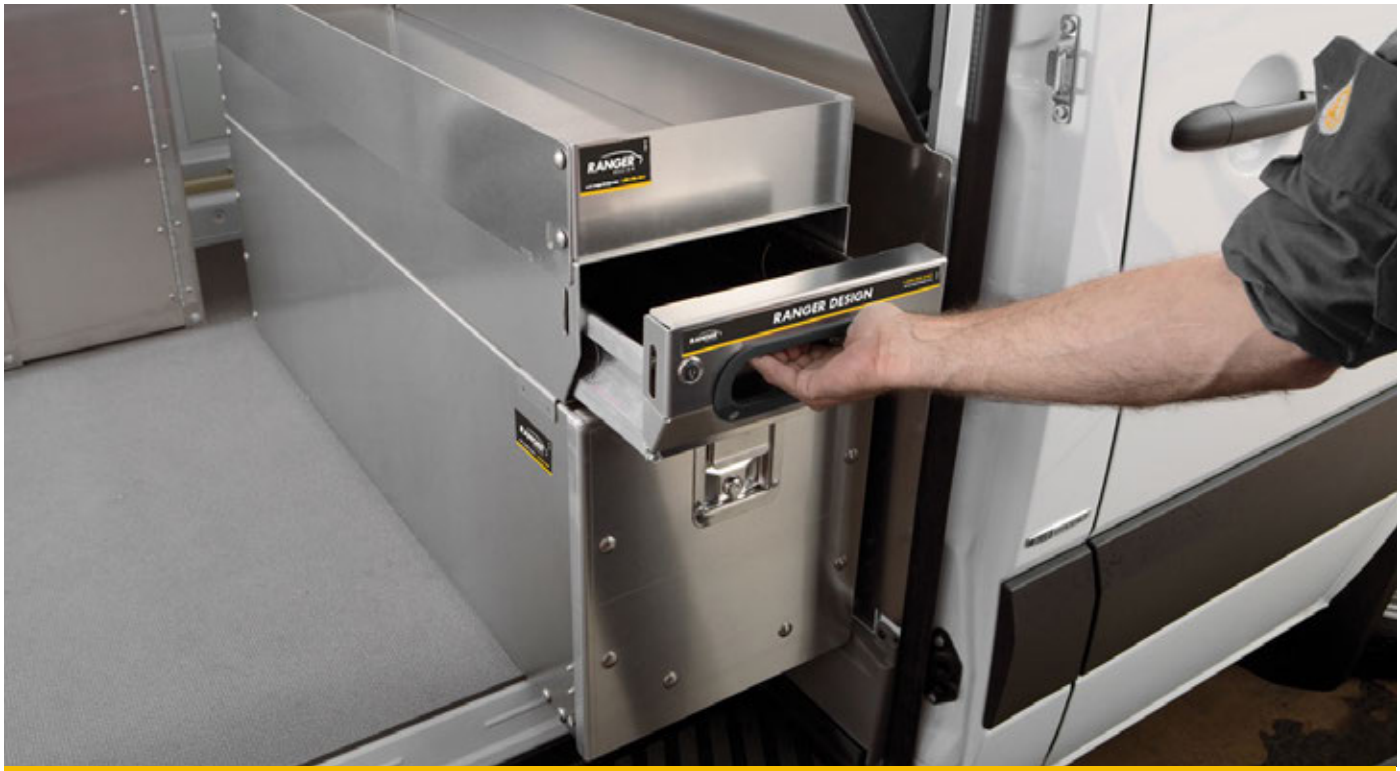

Tiroir à outils **5020** assemblé avec un tiroir à pièces **5010** et rebord supérieur **5048** complémentaires.

TIROIRS

5060-5

Module à 5 tiroirs

Aluminium
18" P × 24" L × 36" H
150 lb
104 lb
1 h
Oui

5060-6

Module à 6 tiroirs

Aluminium
18" P × 24" L × 36" H
127 lb
114 lb
1 h
Oui

5060-8

Module à 8 tiroirs

Aluminium
18" P × 24" L × 36" H
150 lb
148 lb
1 h
Non

5067-6

Module à 6 tiroirs

Aluminium
18" P × 18" L × 28" H
150 lb
97 lb
0,5 h
Oui

5066-8

Module à 8 tiroirs

Aluminium
20,5" P × 24" L × 56" H
150 lb
168 lb
1 h
Oui

5068-3

Module à 3 tiroirs

Aluminium
18" P × 15" L × 15" H
150 lb
45 lb
0,5 h
Oui

5069-2

Module à 2 tiroirs

Aluminium
14" P × 24" L × 12" H
150 lb
36 lb
0,5 h
Oui

X50-B

Module compact à 2 tiroirs

Acier
12,5" P × 18,5" L × 10,5" H
–
27 lb
0,3 h
Oui

X50-C

Module compact à 3 tiroirs

Acier
12,5" P × 18,5" L × 10,5" H
–
29 lb
0,3 h
Oui

X51-F

Module compact à 9 tiroirs

Acier
12" P × 17" L × 12" H
–
28 lb
0,3 h
Oui

5070

Malette de rangement avec fixation pour étagère

Aluminium
14" P × 17" L × 5,5" H
–
9 lb
0,3 h
Oui

5072

Mallette de rangement, base au plancher

Aluminium
14" P × 17" L × 8,75" H
–
7 lb
0,3 h
Non

TIROIRS

5078

Module pour 4 mallettes de rangement

Aluminium
14" P × 17" L × 24" H
—
34 lb
0,3 h
Oui

5079

Mallette de rangement

Plastique
13" P × 16,5" L × 4" H
—
3 lb
—
Oui

5082

Module pour 8 mallettes de rangement

Aluminium
14" P × 17" L × 43" H
—
54 lb
1 h
Oui

Deux Modules de mallettes à pièces **5078** situés côte à côte.

5083

Module à 2 tablettes et
5 mallettes de rangement

Aluminium
14" P × 17" L × 43" H
—
55 lb
1 h
Oui

5086

Module avec 8 malettes de rangement et 2 tablettes

Aluminium
14" P × 17" L × 62,5" H
—
78 lb
1 h
Oui

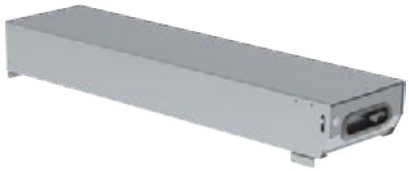

5010

Tiroir à pièces

Aluminium
48" P × 12" L × 6" H
150 lb
31 lb
0,5 h
Oui

5011

Tiroir à pièces

Aluminium
36" P × 12" L × 6" H
150 lb
24 lb
0,5 h
Non

5014

Base de tiroir à pièces 5010 / 5011

Aluminium
—
—
2 lb
—
Oui

5048

Rebord supérieur (pour tiroir à pièces 5010)

Aluminium
48" P × 12" L × 4" H
—
7 lb
0,2 h
Oui

5049

Rebord supérieur (pour tiroir à outils 5020)

Aluminium
48" P × 14" L × 4" H
—
5 lb
0,2 h
Non

TIROIRS

5050

Rebord supérieur (pour tiroir à outils 5025)

Aluminium
48" P × 16" L × 4" H
–
5 lb
0,2 h
Non

5051

Rebord supérieur (pour tiroir à pièces 5011)

Aluminium
36" P × 12" L × 4" H
–
6 lb
0,2 h
Non

5052

Rebord supérieur (pour tiroir à outils 5021)

Aluminium
36" P × 14" L × 4" H
–
4 lb
0,2 h
Non

5053

Rebord supérieur (pour tiroir à outils 5026)

Aluminium
36" P × 16" L × 4" H
–
4 lb
0,2 h
Non

5057

Rebord supérieur (pour module à tiroirs 5060)

Aluminium
18" P × 24" L × 4" H
–
4 lb
0,2 h
Non

5020

Tiroir à outils

Aluminium
48" P × 14" L × 16" H
320 lb
70 lb
1 h
Oui

5021

Tiroir à outils

Aluminium
36" P × 14" L × 16" H
320 lb
46 lb
1 h
Non

5025

Grand tiroir à outils

Aluminium
48" P × 16" L × 19" H
320 lb
67 lb
1 h
Oui

5026

Très grand tiroir à outils

Aluminium
36" P × 16" L × 19" H
320 lb
72 lb
1 h
Non

5028

Base surélevée pour tiroir à outils 5020

Aluminium
6" P × 14" L × 6" H
–
7 lb
0,5 h
Non

5029

Base surélevée pour très grand tiroir à outils 5025

Aluminium
6" P × 16" L × 6" H
–
8 lb
0,5 h
Non

X02-A

Tiroir à outils (Fleetline)

Acier
45,5" P × 13,5" L × 22" H
–
88 lb
1 h
Oui

LÉGENDE Dimensions | Capacité de charge | Poids | Durée d'installation | Quickship

ACCESSOIRES

Les derniers ajustements pour
un aménagement à votre mesure.

AUTRES . . . . . P. **63**

BACS . . . . . P. **64**

COUVRE-SIÈGES . . . . . P. **65**

CROCHETS . . . . . P. **62**

GRILLAGES DE FENÊTRES . . . . . P. **65**

PORTE-BOUTEILLES . . . . . P. **61**

PORTE-DOCUMENTS. . . . . P. **62**

La touche finale de l'aménagement de votre véhicule commercial prendra toute son importance sur votre lieu de travail. Adaptez votre véhicule grâce à notre vaste gamme d'accessoires pour vous aider à atteindre le maximum de votre productivité.

RANGER™ DESIGN

POLYVALENT
Les bacs amovibles assurent un rangement sur le lieu de travail ou sur la route.

SÉCURITAIRE
Accessoires pour métiers spécifiques, un endroit pour tous les outils et provisions.

PRODUCTIF
Rester productif avec les objets les plus utilisés à portée de la main.

6001

Module à 4 niveaux pour grandes bouteilles

Aluminium
14" P × 13" L × 62,5" H
34 lb
0,7 h
Non

6002

Module à 5 niveaux pour petites bouteilles

Aluminium
14" P × 10,5" L × 62,5" H
36 lb
0,7 h
Non

6003

Module à 5 niveaux pour grandes bouteilles

Aluminium
14" P × 13" L × 62,5" H
36 lb
0,7 h
Oui

6006

Module à 3 niveaux pour petites bouteilles

Aluminium
14" P × 10,5" L × 43" H
29 lb
0,6 h
Non

6007

Module à 4 niveaux pour petites bouteilles

Aluminium
14" P × 10,5" L × 43" H
26 lb
0,6 h
Oui

6008

Module à 3 niveaux pour grandes bouteilles

Aluminium
14" P × 13" L × 43" H
25 lb
0,6 h
Oui

6010

Module ajustable à 2 niveaux pour bouteilles

Aluminium
10,25" P × 9,5" L × 36" H
8 lb
0,4 h
Oui

6020

Module horizontal pour bouteilles

Aluminium
12,5" P × 48" L × 13" H
17 lb
0,5 h
Non

6030

Module à sangles pour bouteilles

Aluminium
48" L
4 lb
0,5 h
Non

6035

Module à sangles pour bouteilles

Aluminium
60" L
6 lb
0,5 h
Non

6040

Armoire à verrou

Aluminium
8,5" P × 12" L × 24" H
16 lb
0,6 h
Non

6041

Armoire à verrou

Aluminium
15" P × 15,5" L × 33" H
31 lb
0,7 h
Non

ACCESSOIRES

6049

Système de ventilation d'armoire

Aluminium
–
–
–
Oui

6086

Petit porte-bouteille à sangle de nylon noir

Aluminium
6" L × 12" H
1 lb
0,2 h
Oui

6088

Grand porte-bouteille à deux sangles de nylon noir

Aluminium
8" L × 24" H
5 lb
0,2 h
Oui

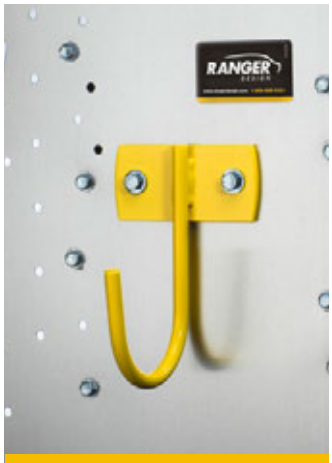

6070 Crochet de 6" à ouverture de 3", peint

6070

Crochet de 6" à ouverture de 3", peint

Acier
3" P
2 lb
0,2 h
Oui

6072

Crochet pivotant de 8" à ouverture de 4", peint

Acier
4" P
3 lb
0,2 h
Oui

6073

Large crochet mobile à ouverture de 6,5"

Aluminium
6,5" P × 2,75" L × 4" H
1 lb
0,01 h
Oui

Y30-C

Crochet à manteau plaqué chrome à ouverture de 1"

Acier
1" P
0,5 lb
0,2 h
Oui

6052

Support à étau avec plaque de montage 8" × 8"

Acier
–
37 lb
0,5 h
Non

6057

Support à canettes

Aluminium
3" P × 8,5" L × 3" H
1 lb
0,2 h
Oui

6061

Classeur à documents, 2 compartiments profonds

Aluminium
3,75" P × 12,75" L × 12" H
2 lb
0,2 h
Oui

6063

Classeur à documents, 5 compartiments profonds

Aluminium
3,75" P × 12,75" L × 24" H
7 lb
0,2 h
Oui

6066

Support à 2 compartiments avec 8 bacs

Aluminium
4,5" P × 20" L × 21,75" H
7,5 lb
0,2 h
Oui

6067

Classeur à documents, 2 compartiments réguliers

Aluminium
2,25" P × 12,75" L × 12" H
3 lb
0,2 h
Non

6068

Support à casque rigide, fil métallique peint

Acier
–
0,5 lb
0,2 h
Non

6069

Classeur à documents, 5 compartiments réguliers

Aluminium
2,25" P × 12,75" L × 24" H
7 lb
0,2 h
Oui

Y31-A

Classeur à documents, 3 compartiments profonds

Acier
3,75" P × 12,75" L × 16" H
9 lb
0,2 h
Oui

6095

Sangle de nylon noir, boucle en plastique

Autre
2" L × 28" H
0,18 lb
0,01 h
Non

6096

Sangle de nylon noir, boucle plaquée chrome

Autre
1" L × 36" H
0,12 lb
0,01 h
Oui

6097

Sangle de nylon noir, boucle plaquée chrome

Autre
1" L × 48" H
0,13 lb
0,01 h
Non

6098

Sangle de nylon noir, boucle plaquée chrome

Autre
1" L × 72" H
0,16 lb
0,01 h
Non

6075

Porte et tube pour tuyaux de 6" de diamètre, pièces en inox

Aluminium
6" P
2 lb
0,2 h
Non

6078

Base et sangle pour tuyau de 6" de diamètre (un socle et une courroie)

Aluminium
6" P
1 lb
0,1 h
Oui

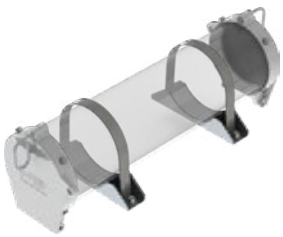

6079

Ensemble complet pour transport de tube (tube en PVC de 6"non inclus)

Aluminium
6" P
8 lb
0,8 h
Oui

ACCESSOIRES

7124

Support à bobines avec 2 axes de 5/8” de diamètre

Aluminium
7,25" P × 15" L × 24" H
11 lb
0,5 h
Oui

1130

Socle surélevé pour gyrophare

Aluminium
8" L
1 lb
0,1 h
Non

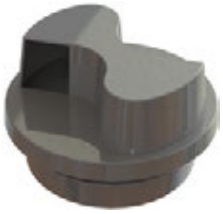

6050

Ventilateur Flettner, design rotatif

Plastique
8,88" P
1,5 lb
1 h
Non

6054

Marchepied et tige pour marchepied 2" × 2"

Aluminium
6" P × 12" L
4 lb
—
Non

6082

Triangle et support d’aluminium

Other
—
14 lb
0,2 h
Oui

6090

Alarme de secours, boitier moulé sous pression, circuits entièrement encapsulés

Autre
—
1 lb
1 h
Non

6091

Anneau d’arrimage galvanisé

Acier
4" P
0,4 lb
0,2 h
Non

6092

Plafonnier à socle chromé

Autre
8,5" P
1 lb
1 h
Non

6093

Poignée

Plastique
9,5" P
0,1 lb
0,5 h
Oui

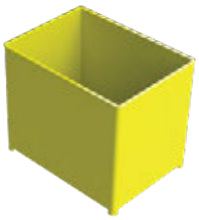

6205

Mini bac

Plastique
4,5" P × 3,25" L × 3,75" H
0,12 lb
—
Oui

6211

Petit bac, couleur graphite

Plastique
6,5" P × 4" L × 3" H
0,24 lb
—
Oui

6212

Séparateur de petits bacs 6211

Aluminium
—
0 lb
—
Non

6221

Bac moyen, couleur graphite

Plastique
10" P × 6" L × 4,5" H
0,56 lb
–
Oui

6222

Séparateur de bacs moyens 6221

Aluminium
–
0 lb
–
Non

6231

Grand bac, couleur graphite

Plastique
14" P × 8" L × 5,5" H
1,33 lb
–
Oui

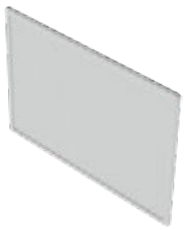

6232

Séparateur de grands bacs 6231

Aluminium
–
0 lb
–
Non

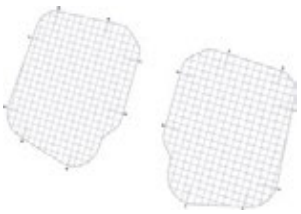

6107

Ensemble de 2 grillages de fenêtres

Acier
Toit standard/haut
8 lb
0,2 h
Non

6117

Grillage de fenêtre, porte coulissante côté passager

Acier
Toit standard/haut
8 lb
0,2 h
Non

3024

Fenêtre et châssis pour cloisons 3020, 3025, 3068

Aluminium
Universel
5 lb
–
Non

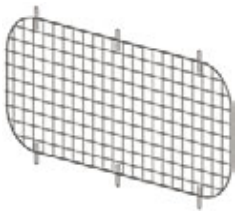

3044

Grillage pour fenêtre de cloisons 3020, 3025, 3068

Acier
Universel
2 lb
–
Non

SUPPORTS D'ÉCHELLES

Les supports d'échelles ergonomiques facilitent le chargement et le déchargement.

ACCESSOIRES . . . . . P. **67**

MAX RACK . . . . . P. **69**

SUPPORT DE CARGAISON . . . . . P. **67**

SUPPORT D'ÉCHELLE À FIXATION DOUBLE . . . . . P. **68**

SUPPORT D'ÉCHELLE COMBINÉ . . . . . P. **68**

SUPPORT D'ÉCHELLE STANDARD . . . . . P. **67**

Les supports d'échelles Ranger Design facilitent le chargement et le déchargement. Ranger Design offre des supports d'échelles abaissables pour fourgonnettes à toit haut, des supports robustes capables de transporter des échelles de 28' sur des fourgonnettes compactes, des porte-échelles intérieurs et plusieurs autres pour différentes applications.

Veuillez noter que tous nos supports d'échelles sont revêtus de peinture électrostatique blanche.

RANGER™ DESIGN

ROBUSTE
Extrusions en aluminium de qualité militaire, plastique haute densité et composants en acier inoxydable protègent le support de la corrosion durant toute sa durée de vie.

SILENCIEUX
Son design aérodynamique réduit le bruit du vent.

SÉCURITAIRE
L'échelle ne repose pas sur du métal, ce qui prolonge sa durée de vie et diminue les échardes de fibre de verre.

Accessoire de support d'échelle

Aluminium							
1127	Universel	Universel	23" L		18 lb	—	0,5 h

Ensemble complémentaire côté passager

Aluminium							
15-1810	Universel	Universel	—	—	57 lb	—	1,6 h

Porte-échelle intérieur Access Pro

Aluminium							
1050-FS	Universel	Universel	96" L	—	9 lb	—	1 h

Ensemble complémentaire côté conducteur

Aluminium							
15-1815	Universel	Universel	—	—	57 lb	—	1,6 h

Troisième barre transversale pour Max Rack

Aluminium							
15-1805	Universel	Universel	72" L	200 lb	10 lb	—	0,5 h

Support de chargement

Aluminium							
1505-DH	Universel	Toit Haut	68" L	480 lb	20 lb	—	0,8 h

SUPPORTS D'ÉCHELLES

Support de chargement

Aluminium							
1505-DH3	Universel	Toit Haut	68" L	720 lb	53 lb	—	1,2 h

Support d'échelle à fixation simple

Aluminium							
1520-DH	Universel	Toit Haut	68" L	400 lb	30 lb	32'	1,2 h

Support d'échelle régulier

Aluminium							
1510-DH	Universel	Toit Haut	68" L	400 lb	21 lb	—	0,9 h

Support d'échelle combiné

Aluminium							
1525-DH	Universel	Toit Haut	68" L	400 lb	48 lb	32'	1,7 h

Support d'échelle régulier

Aluminium							
1510-DH3	Universel	Haut	68" L	600 lb	30 lb		1,3 h

Support d'échelle combiné

Aluminium							
1525-DH3	Universel	Toit Haut	68" L	600 lb	57 lb	32'	2,1 h

Support d'échelle à fixation double

Aluminium							
1530-DH	Universel	Toit Haut	68" L	400 lb	49 lb	32'	1,7 h

Support d'échelle à fixation double

Aluminium							
1530-DH3	Universel	Toit Haut	68" L	600 lb	58 lb	32'	2,1 h

Support d'échelle Max Rack, un côté

Aluminium							
1820-DH	Universel	Toit Haut	72" L	100 lb	82 lb	32'	3,2 h

Support d'échelle Max Rack, deux côtés

Aluminium							
1830-DH	Universel	Toit Haut	72" L	200 lb	139 lb	32'	3 h

Support d'échelle Max Rack

MAX RACK

CONÇU POUR FOURGONNETTES À TOIT HAUT

SÉCURITAIRE ET FACILE D'UTILISATION

DÉPLACEMENT DE 50"

Le Max Rack a une première phase plus basse que les autres supports d'échelles de l'industrie.

- Max Rack
- Support d'échelle de la compétition

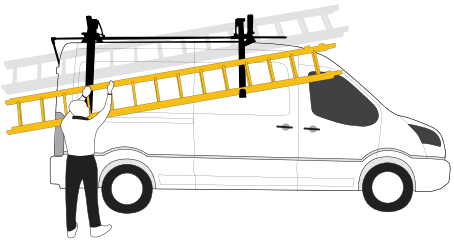

› Deux amortisseurs à gaz absorbent le poids de l'échelle, aident celle-ci dans son déplacement en hauteur et la maintiennent en position fermée.

› Le Max Rack s'ajuste à la plupart des échelles.

PROFIL BAS

Limite le risque de venir en collision avec des objets suspendus.

› L'échelle ne touche qu'à des matériaux composites et s'use moins vite.

› S'abaisse d'un seul mouvement.

À L'ÉPREUVE DE CONDITIONS EXTRÊMES

Le Max Rack a été soumis à des conditions météorologiques extrêmes.

ESSAI DE CYCLAGE

Le Max Rack a complété plus de 4300 cycles, soit l'équivalent de 15 années d'utilisation normale.

MAX RACK: RAPIDITÉ ET FACILITÉ D'UTILISATION

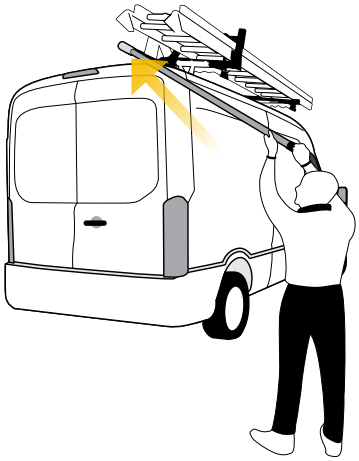

1

ÉTAPE UN

Avec les deux mains, insérer le bras de rotation dans le Max Rack.

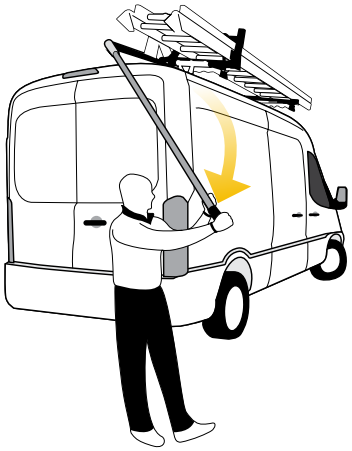

2

ÉTAPE DEUX

Abaisser le bras de rotation vers vous.

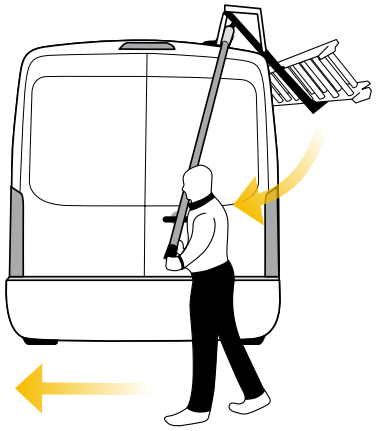

3

ÉTAPE TROIS

Retournez-vous, puis pousser le bras de rotation vers l'avant.

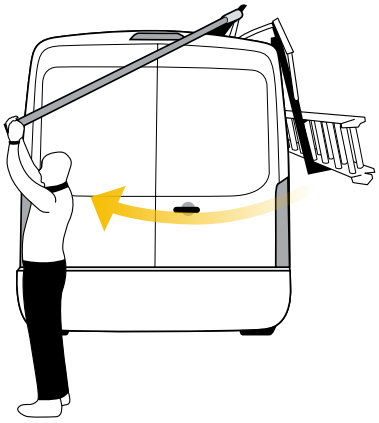

4

ÉTAPE QUATRE

Continuer la poussée jusqu'à ce que le Max Rack ait complété sa descente.

CAPACITÉ DE CHARGE DU SUPPORT

ESCABEAU
8 OU 10 PIEDS

S'installe sur tous les Max Racks

Le Max Rack peut transporter une échelle coulissante longue jusqu'à 32 pieds pour les fourgonnettes à toit standard ou haut, avec une troisième barre – option # 15-1805.

La capacité de charge pour chaque Max Rack est de 100 lb.

Plus de 350 distributeurs sur le continent

	Commande régulière	Commande Quickship
Achat	Contacter un de nos 350 distributeurs **http://rangerdesign.com/fr/trouver-un-concessionnaire**	Le service Quickship de Ranger Design est disponible chez votre distributeur local.
Délai prévu	Les produits partent de notre usine dans les 5 jours ouvrables.	Les produits partent de notre usine le jour ouvrable suivant pour les commandes effectuées avant 13 h HNE.

Dans ce catalogue, les produits et ensembles portant ce symbole peuvent être commandés de notre service Quickship.

1-800-565-5321
fleet@rangerdesign.com

Services de flottes de véhicules clés en main

Expédition ou installation en Amérique du Nord pour tous les types de fourgonettes

Nous offrons volontiers un service efficace et personnalisé pour toute question de :

1. Analyse

- Analyse de la charge
- Modélisation 3D sur mesure
- Équipement démo pratique

2. Essai

- Test et mesures
- Montage d'essai et révision
- Optimisation de l'ensemble sur recommandations du technicien

3. Livraison

- Livraison, production et planification de l'installation
- Suivi de l'installation

4. Service

- Équipe dédiée à la gestion des comptes de flottes
- Réseau de soutien de 350 distributeurs Ranger Design
- Service à la clientèle en direct

INDEX

1050-FS 67
1127 67
1130 64
15-1805 67
15-1810 67
15-1815 67
1505-DH 67
1505-DH3 68
1510-DH 68
1510-DH3 68
1520-DH 68
1525-DH 68
1525-DH3 68
1530-DH 69
1530-DH3 69
1820-DH 69
1830-DH 69
3010-DH 15
3010-DL 15
3015-DH 15
3020-DH 15
3020-DL 15
3024 65
3025-DH 16
3044 65
3060-DH 16
3060-DL 16
3064-DH 16
3068-DH 16
3068-DL 16
4136-4 39
4136-5 39
4148-4 39
4148-5 39
4160-5 39
4172-4 39
4172-5 40
4184-4 39
4184-5 40
4196-4 39
4196-5 40
5010 57
5011 57
5014 57
5020 58
5021 59
5025 59
5026 59
5028 59
5029 59
5032-0 51
5032-1 51
5032-2 51
5032-3 51
5032-A 51
5032-F 51
5037-0 52
5037-1 52
5037-2 52
5037-3 52
5037-A 52
5037-F 52
5040 53
5044 53
5045 53
5048 57
5049 57
5050 58
5051 58
5052 58
5053 58
5057 58
5060-5 54
5060-6 54
5060-8 54
5066-8 54
5067-6 54
5068-3 54
5069-2 55
5070 55
5072 55
5078 56
5079 56
5082 56
5083 56
5086 57
5748 38
5760 38
6001 61
6002 61
6003 61
6006 61
6007 61
6008 61
6010 61
6020 61
6030 61
6035 61
6040 61
6041 61
6049 62
6050 64
6052 62
6054 64
6057 62
6061 62
6063 62
6066 63
6067 63
6068 63
6069 63
6070 62
6072 62
6073 62
6075 63
6078 63
6079 63
6082 64
6086 62
6088 62
6090 64
6091 64
6092 64
6093 64
6095 63
6096 63
6097 63
6098 63
6107 65
6117 65
6205 64
6211 64
6212 64
6221 65
6222 65
6231 65
6232 65
6257 65
6540-DR 11
7108 46
7111 47
7124 64
7207 47
7208 47
7209 47
7210 47
7211 47
7247 48
7248 48
7720 49
7722 49
7723 49
7724 49
7725 49
7727 49
7728 49
7729 49
7730 49
7731 49
7732 49
7733 49
7734 49
7735 49
7737 49
7738 49
7739 49
7740 49
7848 43
7936 38
7948 38
7960 38
84-1830 44
84-1836 44
84-1848 44
84-1858 44
84-1872 44
84-2130 44
84-2136 44
84-2148 44
84-2158 44
84-2172 44
84-3033 44
84-3039 44
84-3051 44
84-3061 44
84-3075 44
84-7063 45
8436-2 44
8448-2 44
8448-3 44
8458-2 44
8458-3 44

INDEX

8472-2 44
8472-3 44
8748 39
8760 39
8848-5 40
8848-6 40
8860-5 40
8860-6 40
8872-5 40
8872-6 42
8884-5 40
8884-6 42
8896-5 40
8896-6 42
8936-7 38
8936-8 38
8948-7 38
8948-8 38
8960-7 38
8960-8 38
C20-DH 14
C20-DL 14
C24-DH 14
C24-DL 14
C30-DH 14
C30-DL 14
F38-T 43
F38-X 46
F42-T 43
F42-X 46
F56-T 43
F56-X 46
F70-T 43
F70-X 46
F87-T 43
F87-X 46
G210 20
G211 23
G212 25
G215 35
G216 27
G217 29
G219 33
G710 20
G711 23
G712 25
G715 35
G716 27
G717 29
G719 33
H38-T 42
H38-X 45
H42-T 42
H42-X 45
H56-T 42
H56-X 45
H70-T 42
H70-X 45
H87-T 42
H87-X 45
J48-X 48
K48-X 48
L38-T 42
L38-X 45
L42-T 42
L42-X 45
L56-T 42
L56-X 45
L70-T 42
L70-X 45
L87-T 43
L87-X 46
X02-A 59
X50-B 55
X50-C 55
X51-F 55
Y10-C 49
Y10-D 49
Y10-F 49
Y10-H 49
Y10-J 49
Y10-M 49
Y11-C 49
Y11-D 49
Y11-E 49
Y11-F 49
Y11-J 49
Y11-M 49
Y12-C 49
Y12-D 49
Y12-F 49
Y12-J 49
Y12-M 49
Y30-C 62
Y31-A 63
Z10-G2 21
Z10-G7 21
Z16-G2 31
Z16-G7 31

RANGER™ DESIGN

BESOIN D'AIDE POUR VOTRE COMMANDE

Communiquez avec nous au **cs@rangerdesign.com** ou **1-800-565-5321**

Demandez nos autres produits relatifs à Mercedes-Benz.

Maximiser la capacité de charge et la performance du véhicule avec des solutions de rangement de haute qualité

Si vous cherchez l'aménagement parfait pour votre véhicule de travail, vous le trouverez chez Ranger Design. Rudement mis à l'épreuve, les étagères et modules Ranger Design sont prêts à vous épauler dans vos tâches. Leur précision, leur finition et leur confection insurpassée mènent à une conduite sans vibrations.

RANGER™ DESIGN

PARFAIT POUR LES TÂCHES LES PLUS EXIGEANTES

SERVICE À LA CLIENTÈLE
cs@rangerdesign.com
1-800-565-5321
rangerdesign.com

M110-157 rev. 1